MN707S

RFID-šifriran sigurnosni senzor

MN38010-BPKG/L/UC/US

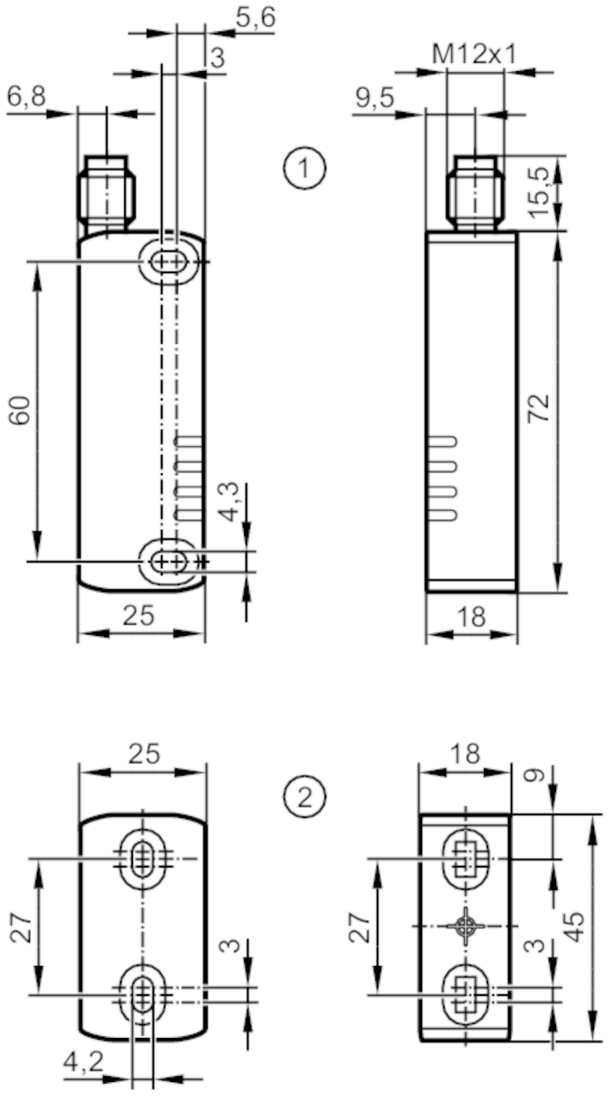

Značajke proizvoda		
Električna izvedba		PNP
Izlazna funkcija		2 x OSSD, 1 x PNP
Razmak prekapčanja	[mm]	12; (s definiranim pokretačem)
Kućište		Kvadratno
Dimenzije	[mm]	72 x 18 x 25
Primjena		
Dizajn		jedinstveno u potpunosti šifriran odrednik
Način rada		trajna operacija
Radijsko odobrenje za		SAD; Kanada; Australija; EU/RED; Kina; Singapur
Napomena o radijskom odobrenju		Popis zemalja koje primjenjuju europsku Direktivu o radijskoj opremi 2014/53/EU (RED) može se pronaći u odjeljku „Preuzimanja”.
Električni podaci		
Radni napon	[V]	20,4...26,4 DC; ("supply class 2" prema cULus)

MN707S

RFID-šifriran sigurnosni senzor

MN38010-BPKG/L/UC/US

Nazivni napon izolacije	[V]	32
Radna struja	[mA]	40...700
Struja bez opterećenja	[mA]	30
Potrošnja struje	[mA]	< 50
Zaštitna klasa		III
Zaštita od obrnutog polariteta		da
Maks. odgoda uključenja	[ms]	1500
RFID		
Frekvencija rada	[MHz]	0,125
Snaga prijenosa izračene snage (ERP)	[mW]	0,0002245
Izlazi		
Električna izvedba		PNP
Izlazna funkcija		2 x OSSD, 1 x PNP
Maks. struja propuštanja	[mA]	0,5
Trajna snaga struje izlaza prekapčanja DC	[mA]	50
Frekvencija prekapčanja DC	[Hz]	1
Izlazni podatci		sučelje vrste C, 2. razred
Zaštita od kratkog spoja		da
Zaštita od preopterećenja		da
Maks. kapacitivno opterećenje CL_max	[nF]	200
Domet nadzora		
Razmak prekapčanja	[mm]	12; (s definiranim pokretačem)
Osigurani razmak iskapčanja s(ar)	[mm]	16
Točnost / odstupanja		
Histereza	[%]	20
Ponovljivi analogni izlaz	[%]	≤ 10; (% Sn)
Vremena reakcije		
Vrijeme reagiranja na sigurnosni zahtjev	[ms]	160
Vrijeme odziva pri pristupanju području omogućenog kretanja	[ms]	600
Radni uvjeti		
Primjena		Klasa C prema EN 60654-1 za primjenu u svim vremenskim uvjetima
Temperatura okoline	[°C]	-25...70
Napomena o temperaturi okoline		radni vijek ≤ 87600 h
Temperatura okoline	[°C]	10...40
Napomena o temperaturi okoline		radni vijek ≤ 175200 h
Max. dopuštena relativna vlažnost zraka	[%]	za kratko vrijeme: 5...95 %; trajno: 5...70 %
Zračni pritisak	[kPa]	80...106

MN707S

RFID-šifriran sigurnosni senzor

MN38010-BPKG/L/UC/US

Maks. visina iznad razine mora	[m]	2000	
Ionizirajuće zračenje		nije dozvoljeno	
Slani sprej		ne	
Zaštita		IP 65; IP 67	
Testovi / odobrenja			
EMC		IEC 60947-5-3	
Otpornost na udarce		EN 60068-2-27	30 g (11 ms)
Otpornost na vibracije		IEC 60068-2-6	10 g (10...55 Hz)
Sigurnosna klasifikacija			
Usklađeno sa zahtjevima		ISO 13849-1: 2015 Kategorija 4, PL e	
		IEC 62061 SIL 3	
Vijek trajanja TM (Mission Time)	[h]	≤ 175200	
Vrijeme zadatka TM (dodatni pokazatelj)		20 godina	
PFH	[1/h]	1,5E-09	
Mehanički podaci			
Težina	[g]	173,4	
Kućište		Kvadratno	
Način ugradnje		neizravno ugradivo	
Dimenzije	[mm]	72 x 18 x 25	
Materijali		PA	
Zakretni moment pritezanja	[Nm]	0,8...2	
Prikazi / radni elementi			
Prikaz		Funkcija	1 x LED, (ACT)
		Ulaz	1 x LED, (IN)
		Izlaz	1 x LED, (OUT)
		Pogon	1 x LED, (PWR)
Dodatna oprema			
Isporuka obuhvata		jedinstveno u potpunosti šifriran odrednik	
		podložnici: 4	
		pokrovni čepovi: 8	
Opaske			
Količina pakiranja		1 kom.	

Električni priključak - utikač

Poveznik: 1 x M12; kodiranje: A; Oblikovana karoserija: nehrđajući čelik (1,4301/304)

MN707S

RFID-šifriran sigurnosni senzor

MN38010-BPKG/L/UC/US

Priključak

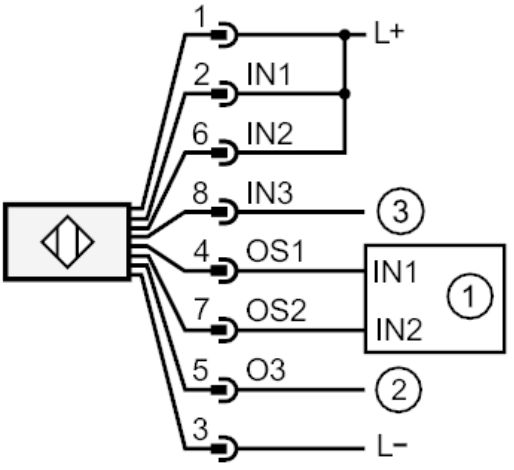

1:	Sigurnosna logička jedinica
2:	programabilni logički kontroler (PLC)
3:	ne koristi se