IG5957

Induktivni senzor sučelja AS

IGA2012-ASI /US-100

Proizvod više nije dostupan – arhivski unos

Alternativni artikli: IGC235
Kada selektirate alternativni članak i dodatke molimo vas da obratite pažnju da se tehnički podaci mogu razlikovati!

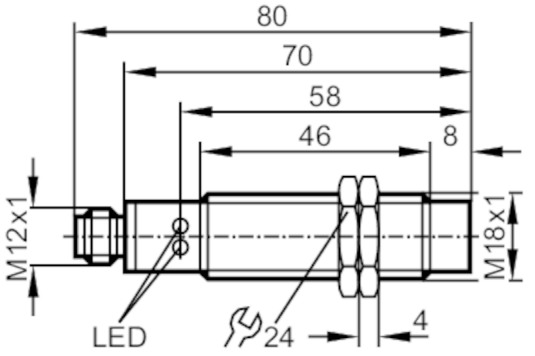

Značajke proizvoda		
Električna izvedba		AS-i
Izlazna funkcija		Normalno zatvoreno/normalno otvoreno; (odabirno)
Razmak prekapčanja	[mm]	12
Kućište		Tip navoja
Dimenzije	[mm]	M18 x 1 / L = 80
Primjena		
Posebno svojstvo		Optička pomoć namještanja
Električni podaci		
Radni napon	[V]	26,5...31,6 DC
Potrošnja struje	[mA]	< 30
Zaštitna klasa		III
Zaštita od obrnutog polariteta		da
Izlazi		
Električna izvedba		AS-i
Izlazna funkcija		Normalno zatvoreno/normalno otvoreno; (odabirno)
Zaštita od kratkog spoja		da
Vrsta zaštite od kratkog spoja		impulsno
Zaštita od preopterećenja		da
Domet nadzora		
Razmak prekapčanja	[mm]	12
Stvarno osjetilno područje Sr	[mm]	12 ± 10 %
Radni razmak	[mm]	0...9,7
Točnost / odstupanja		
Čimbenik ispravka		Čelik: 1 / Plemeniti čelik: 0,72 / Aluminij: 0,42 / Bakar: 0,4
Histereza	[% od Sr]	5
Drift sklopne točke	[% od Sr]	-10...10

IG5957

Induktivni senzor sučelja AS

IGA2012-ASI /US-100

Radni uvjeti						
Temperatura okoline	[°C]	-25...70				
Zaštita		IP 67				
Testovi / odobrenja						
EMC		EN 60947-5-2				
AS-i klasifikacija						
Konfiguracija I/O AS-i	[hex]	1				
Identifikacijska šifra AS-i	[hex]	1				
Certifikat AS-i		21701				
Dodjela podatkovnih bitova		Oznaka	signal prekapčanja	sigurna zona	pripravnost za rad	ne rabi se
Mehanički podaci						
Kućište		Tip navoja				
Način ugradnje		neizravno ugradivo				
Dimenzije	[mm]	M18 x 1 / L = 80				
Oznaka navoja		M18 x 1				
Materijali		Mjed presvučeno bijelom broncom; Računalo				
Prikazi / radni elementi						
Prikaz		Status prekapčanja	1 x LED, Žuto			
		nesigurno područje	1 x LED, Crveno kvar na žici svitka senzora, kratki spoj na svitku senzora Sr: 0...10 % (< 10 Hz) Sn: 80...115 % (< 10 Hz)			
Optička pomoć namještanja		da				
Dodatna oprema						
Isporuka obuhvata		zaporne matice: 2				
Opaske						
Opaske		osigurani raspon: oko 10...80 % Sn				
Količina pakiranja		1 kom.				

Električni priključak - utikač

Poveznik: 1 x M12; kodiranje: A

IG5957

Induktivni senzor sučelja AS

IGA2012-ASI /US-100
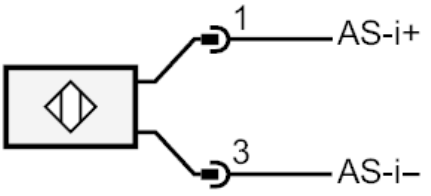
Priključak