EY5054

Kabel spoja Y

Y SPLITTER CABLE LOW RANGE

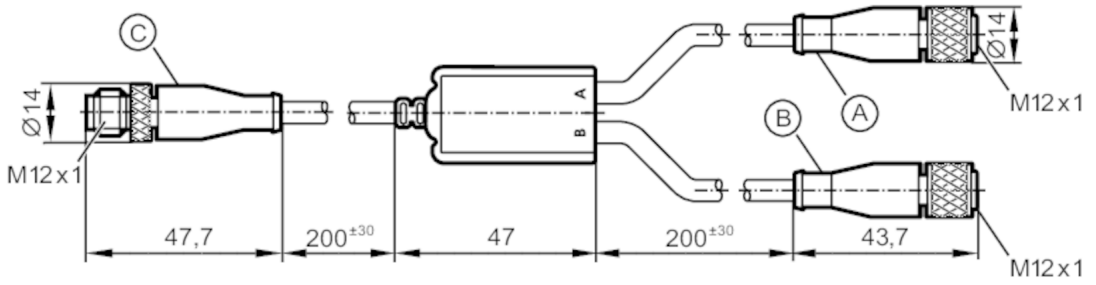

Primjena		
Posebno svojstvo		bez silikona; bez halogena; Pozlaćeni kontakti; Primjeren za povlačni lanac
Bez silikona		da
Električni podaci		
Radni napon	[V]	24 DC
Zaštitna klasa		III
Maks. ukupno strujno opterećenje	[A]	3
Radni uvjeti		
Temperatura okoline	[°C]	-25...80
Zaštita		IP 67
Mehanički podaci		
Težina	[g]	58,7
Materijal ulivenog tijela		TPU
Zaporna matica materijala		Mjed, niklovano
Materijal za brtvljenje		FKM
Primjeren za povlačni lanac		da
Primjeren za povlačni lanac	Za elasticno gibljvost	min. promjer kabela 15 x
	Ciklus gibajna	> 1 Mio.
Opaske		
Količina pakiranja		1 kom.

Električni priključak - utikač C

Poveznik: 1 x M12, ravno; kodiranje: A; Oblikovana karoserija: TPU; Zaključavanje: Mjed, niklovano; Kontakti: pozlaćeno; Zakretni moment pritezanja: 0,5...0,8 Nm

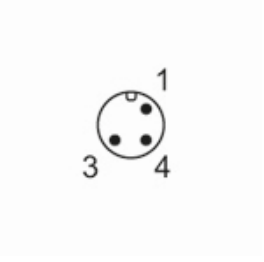

EY5054

Kabel spoja Y

Y SPLITTER CABLE LOW RANGE

Električni priključak - Kabel

Kabel: 0,45 m, PVC, bez halogena, crno, Ø 4,2 mm; 3 x 0,25 mm²

Priključak

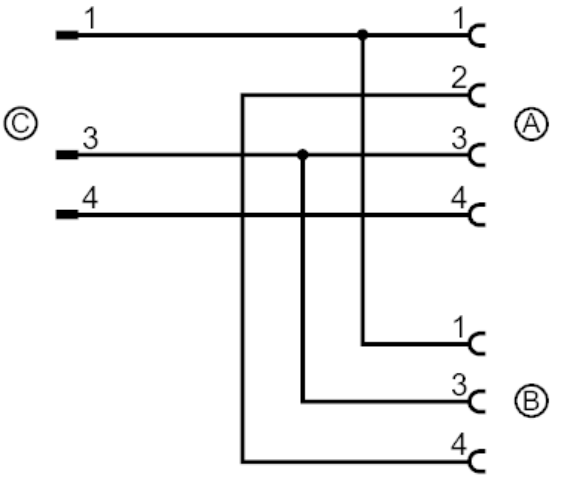

Električni priključak - utičnica A

Poveznik: 1 x M12, ravno; kodiranje: A; Oblikovana karoserija: TPU; Zaključavanje: Mjed, niklovano; Brtva: FKM; Kontakti: pozlaćeno; Zakretni moment pritezanja: 0,5...0,8 Nm

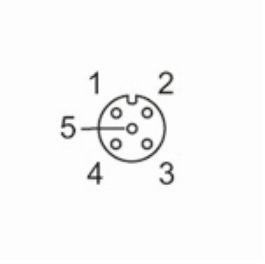

Električni priključak - utičnica B

Poveznik: 1 x M12, ravno; kodiranje: A; Oblikovana karoserija: TPU; Zaključavanje: Mjed, niklovano; Brtva: FKM; Kontakti: pozlaćeno; Zakretni moment pritezanja: 0,5...0,8 Nm