AC2414

Modul CompactLine sučelja AS

CompactModule 4DI M12

Proizvod više nije dostupan – arhivski unos

Alternativni artikli: AC2410

Kada selektirate alternativni članak i dodatke molimo vas da obratite pažnju da se tehnički podaci mogu razlikovati!

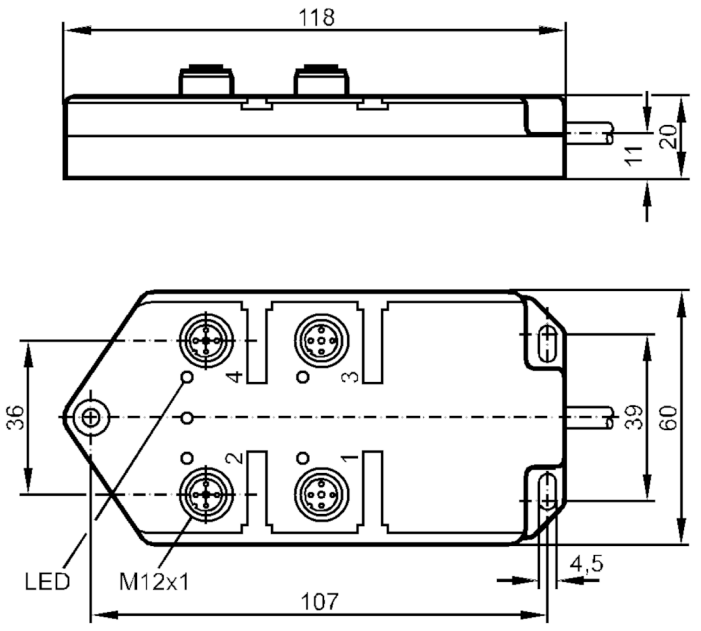

Primjena		
Primjena		terenska ugradnja
Električni podaci		
Radni napon	[V]	26,5...31,6 DC
Potrošnja struje	[mA]	< 242
Ulazi/izlazi		
Broj ulaza i izlaza		Broj digitalnih ulaza: 4
Ulazi		
Broj digitalnih ulaza		4
Ulazni krug digitalnih ulaza		PNP
Napajanje senzora ulaza		AS-i
Napajanje napona	[V]	20...30
Maks. ukupna snaga struje ulaza	[mA]	200
Visoka ulazna struja	[mA]	> 5
Niska ulazna struja	[mA]	< 1,5
Visoka razina prekapčanja	[V]	> 10
Digitalni ulazi zaštićeni od kratkih spojeva		da

AC2414

Modul CompactLine sučelja AS

CompactModule 4DI M12

Izlazi						
Električna izvedba		AS-i				
Radni uvjeti						
Temperatura okoline	[°C]	-25...80				
Zaštita		IP 67				
Testovi / odobrenja						
EMC		EN 50295				
AS-i klasifikacija						
Profil AS-i		S-0.0				
Konfiguracija I/O AS-i	[hex]	0				
Identifikacijska šifra AS-i	[hex]	0				
Certifikat AS-i		06601				
Dodjela podatkovnih bitova		Podatkovni bit	D0	D1	D2	D3
		utičnica	I-1	I-2	I-3	I-4
		zatik	2+4	2+4	2+4	2+4
Mehanički podaci						
Materijali		PUR				
Prikazi / radni elementi						
Prikaz		Pogon	LED, Zeleno			
		Funkcija	LED, Žuto			
Opaske						
Količina pakiranja		1 kom.				

Električni priključak

Kabel: 2 m

Poveznik: M12; kodiranje: A

AC2414

Modul CompactLine sučelja AS

CompactModule 4DI M12

Priključak

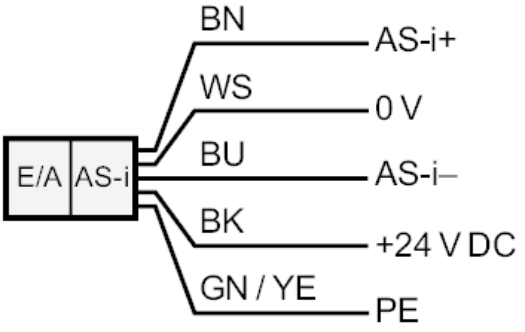

1	Napajanje senzora L+
2+4	premošteno Unos podataka
3	Napajanje senzora L-