RM6111

帶實心軸的絕對式多圈編碼器

RM-8192-E05/R8B

停產產品 - 存檔登錄

替代產品: RM1104

請注意: 如果選擇替代產品和附件，其技術參數可能有所不同 。

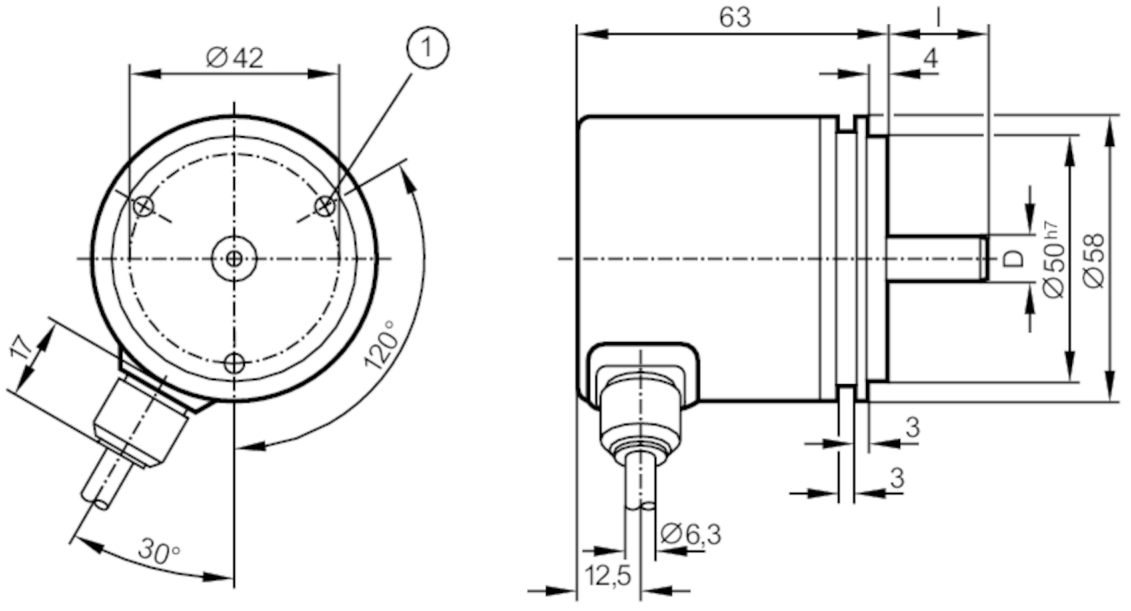

D	l
6 mm	10 mm
10 mm	20 mm

1 M4 深度 6 mm

產品特徵		
分辨率		8192 步驟; 4096 分辨率; 25 Bit
通信接口		經由閘道器的現場總線
軸設計		實心軸
軸直徑	[mm]	10
電氣數據		
工作電壓公差	[%]	10
工作電壓	[V]	5 DC; (從閘道器)
電流損耗	[mA]	< 200
旋轉電氣最大值	[U/min]	6000
輸出		
代碼		雙重代碼
代碼信號		數據輸入; TTL(RS422 長線驅動)兼容的信號; 時鐘(inv.) 從驅動器到 RS 485; 同步脈衝輸出; 同步串聯; TTL兼容信號數據和數據(inv.); 增量式信號; 2個正旋形增量式信號(A和B), ; 相移90°; 每轉的訊號周期1Vss 512

RM6111

帶實心軸的絕對式多圈編碼器

RM-8192-E05/R8B

測量/設定範圍		
分辨率		8192 步驟；4096 分辨率；25 Bit
介面		
通信接口		經由閘道器的現場總線
工作條件		
環境溫度	[°C]	-20...85
存儲溫度	[°C]	-30...100
外殼防護等級		IP 64
認證/測試		
抗衝擊		100 g (6 ms)
抗震		10 g (55...2000 Hz)
機械技術數據		
尺寸	[mm]	Ø 58 / L = 63
材質		鋁
機械最大值	[U/min]	10000
啟動扭矩最大值	[Nm]	1
溫度扭矩參考	[°C]	20
軸設計		實心軸
軸直徑	[mm]	10
軸材質		鋼 (1.4104)
軸向軸負載最大值（軸末端）	[N]	10
徑向軸負載最大值（軸末端）	[N]	20

RM6111

帶實心軸的絕對式多圈編碼器

RM-8192-E05/R8B

電氣連接

電纜: 8 m, PUR; 電纜長度最大值: 100 m; 徑向的

連接器: 1 x M23; 電纜長度最大值: 100 m

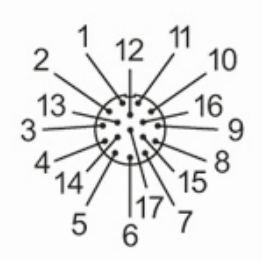

1	+5V 感測器
2	n.c.
3	n.c.
4	0V 感測器
5	n.c.
6	n.c.
7	+5V Up
8	時鐘
9	時鐘 反轉的
10	0V Un
11	屏蔽
12	B (+)
13	B (-)
14	數據
15	A (+)
16	A (-)
17	數據 反轉的