PN7592

帶顯示螢幕的壓力感測器

PN-100-SEG14-QFRKG/US/ /V

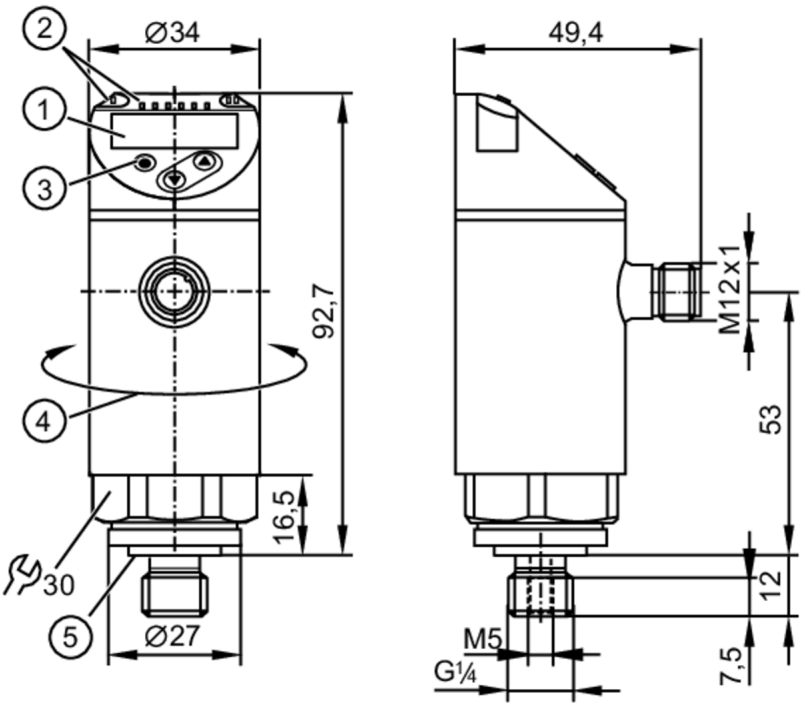

1 字母數字顯示 4位數字 紅色/綠色
2 LED燈 顯示單位 / 開關狀態
3 編程按鈕
4 外殼的上半部分可旋轉 345°
5 密封圈

產品特徵			
輸入和輸出總數	數字輸出數量: 2		
測量範圍	0...100 bar	0...1450 psi	0...10 MPa
製程連接	螺紋連接 G 1/4 外螺紋 內螺紋:M5		
應用			
特殊的性能	鍍金接點		
測量元件	陶瓷電容式壓力測量元件		
應用	應用於工業應用		
介質	液體		
介質溫度 [°C]	-25...80		
爆破壓力最小值	650 bar	9400 psi	65 MPa
抗壓强度	300 bar	4350 psi	30 MPa
壓力	相對壓力		
電氣數據			
工作電壓 [V]	18...30 DC; (按照SELV/PELV)		
電流損耗 [mA]	< 35		
絶緣電阻最小值 [MΩ]	100; (500 V DC)		
防護等級	III		
反相保護	是		
開機延遲時間 [s]	0.3		

PN7592

帶顯示螢幕的壓力感測器

PN-100-SEG14-QFRKG/US/ /V

Watchdog集成看門狗電路	是		
總的輸入/輸出			
輸入和輸出總數	數字輸出數量: 2		
輸出			
輸出數量	2		
輸出信號	開關信號; IO-Link; (可配置)		
電氣設計	PNP/NPN		
數字輸出數量	2		
輸出功能	常開/常閉; (可設定參數)		
開關輸出DC電壓降最大值 [V]	2.5		
開關輸出DC的持續電流負載 [mA]	150; (200 (...60 °C) 250 (...40 °C))		
開關頻率DC [Hz]	< 170		
短路保護	是		
短路保護類型	脈衝		
過載保護	是		
測量/設定範圍			
測量範圍	0...100 bar	0...1450 psi	0...10 MPa
開關點, SP	1...100 bar	10...1450 psi	0.1...10 MPa
復原點, rP	0.5...99.5 bar	5...1445 psi	0.05...9.95 MPa
設定步距	0.5 bar	5 psi	0.05 MPa
精度/偏差			
開關點精度 [測量範圍值的%]	< ± 0,5		
重複精度 [測量範圍值的%]	< ± 0,1; (溫度波動< 10 K)		
特徵曲線偏差 [測量範圍值的%]	< ± 0,25 (BFSL) / < ± 0,5 (LS); (BFSL = Best Fit Straight Line; LS = 極限點設定)		
遲滯偏差 [測量範圍值的%]	< ± 0,25		
長時間穩定性 [測量範圍值的%]	< ± 0,05; (每6個月)		
溫度系數零點 [測量范围值的百分比 / 10 K]	< ± 0,2; (-0...80 °C)		
溫度系數量程 [測量范围值的百分比 / 10 K]	< ± 0,2; (-0...80 °C)		
反應時間			
反應時間 [ms]	< 3		
可編程的延遲時間dS, dr [s]	0...50		
軟體/編程			
參數設定	遲滯/視窗; 常開/常閉; 輸出極性; ON延遲 、關斷延時; 阻尼; 顯示單位		
介面			
通信接口	IO-Link		
傳遞類型	COM2 (38,4 kBaud)		
IO-Link revision	1.1		
SDCI標準	IEC 61131-9		
外形	Smart Sensor: Process Data Variable; Device Identification, Device Diagnosis		
SIO模式	是		

PN7592

帶顯示螢幕的壓力感測器

PN-100-SEG14-QFRKG/US/ /V

必需的mater port type		A	
類比製程數據		1	
二位輸出製程數據		2	
處理周期最小值	[ms]	2.3	
支援DeviceID		運行方式	**DeviceID**
		default	401
工作條件			
環境溫度	[°C]	-25...80	
存儲溫度	[°C]	-40...100	
外殼防護等級		IP 65; IP 67	
認證/測試			
EMC電磁兼容		DIN EN 61000-6-2	
		DIN EN 61000-6-3	
抗衝擊		DIN EN 60068-2-27	50 g (11 ms)
抗震		DIN EN 60068-2-6	20 g (10...2000 Hz)
MTTF	[年]	260	
UL認證		UL認證編號	J002
承壓設備指令		良好的工程實踐；可應用於第2組流體；根據需求流體組1的液體	
機械技術數據			
重量	[g]	297.5	
材質		不鏽鋼(1.4404 / 316L); PBT+PC-GF30; PBT-GF20; PC	
材質(潮濕部件)		不鏽鋼(1.4404 / 316L); 陶瓷；FKM	
最小壓力循環		1億	
旋緊扭矩	[Nm]	25...35;（推薦的旋緊扭矩；取決於潤滑 、密封及壓力等級）	
製程連接		螺紋連接 G 1/4 外螺紋 內螺紋:M5	
已集成限制器元件		否(可以改裝)	
顯示器/操作件			
顯示		顯示單位	3 x LED, 綠色 (bar, psi, MPa)
		開關狀態	2 x LED, 黃色
		測量值	字母數字顯示，紅色/綠色 4位數字
注釋			
包裝單位		1 件數	

電氣連接

連接器：1 x M12; 編碼：A; 觸頭 接點：鍍金的

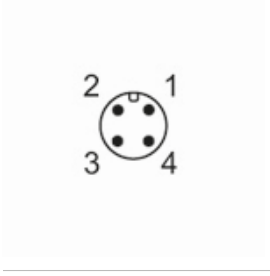

PN7592

帶顯示螢幕的壓力感測器

PN-100-SEG14-QFRKG/US/ /V

連接

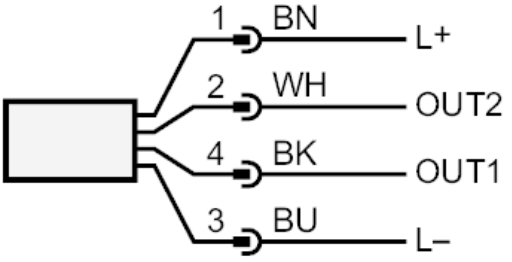

OUT1	開關輸出 IO-Link
OUT2	開關輸出
	顏色符合DIN EN 60947-5-6標準
	芯線顏色：
BK =	黑色
BN =	棕色
BU =	藍色
WH =	白色