IO5005

電感式感測器

IO-2010-ARKG/12m PUR

停產產品 - 存檔登錄

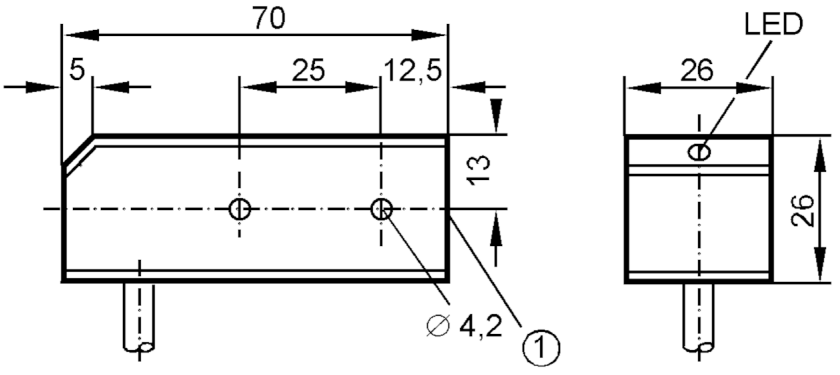

1 感應面

CE

產品特徵		
電氣設計		PNP/NPN
輸出功能		常開
感應距離	[mm]	10
外殼		矩形的
尺寸	[mm]	26 x 26 x 70
電氣數據		
工作電壓	[V]	10...55 DC
反相保護		是
輸出		
電氣設計		PNP/NPN
輸出功能		常開
開關輸出DC電壓降最大值	[V]	6.5
最小的負載電流	[mA]	5
漏電流最大值	[mA]	0.6
開關輸出DC的持續電流負載	[mA]	100
開關頻率DC	[Hz]	100
短路保護		是
短路保護類型		脈衝
過載保護		是

IO5005

電感式感測器

IO-2010-ARKG/12m PUR

監控範圍			
感應距離	[mm]	10	
實際感應距離 Sr	[mm]	10 ± 10 %	
工作距離	[mm]	0...8.1	
精度/偏差			
校正系數		鋼: 1 / 不鏽鋼: 0.7 / 黃銅: 0.4 / 鋁: 0.4 / 銅: 0.3	
遲滯	[Sr的百分比]	1...15	
開關點偏移	[Sr的百分比]	-10...10	
工作條件			
環境溫度	[°C]	-25...80	
外殼防護等級		IP 68	
認證/測試			
EMC電磁兼容		EN 60947-5-2	
		EN 55011	等級B
機械技術數據			
外殼		矩形的	
安裝		齊平安裝	
尺寸	[mm]	26 x 26 x 70	
材質		PBT	
顯示器/操作件			
顯示		開關狀態	1 x LED, 黃色
注釋			
包裝單位		1 件數	
電氣連接			
電纜: 12 m, PUR; 2 x 0.5 mm²			
連接			

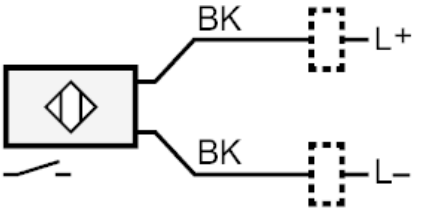

芯線顏色：

BK = 黑色