IF508A

電感式全金屬感測器

IFB3004BBPKG/AM/US-104/3G/3D

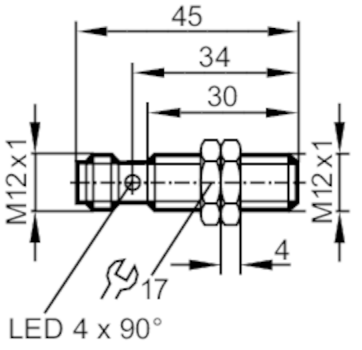

產品特徵		
電氣設計		PNP
輸出功能		常開
感應距離	[mm]	4
外殼		螺紋結構
尺寸	[mm]	M12 x 1 / L = 45
應用		
特殊的性能		鍍金接點；增長的感應距離；金屬外殼
抗壓强度	[bar]	100
注意抗壓强度		感應面
電氣數據		
工作電壓	[V]	10...30 DC
電流損耗	[mA]	< 10
防護等級		III
反相保護		是
輸出		
電氣設計		PNP
輸出功能		常開
開關輸出DC電壓降最大值	[V]	2.5
開關輸出DC的持續電流負載	[mA]	100
開關頻率DC	[Hz]	100
短路保護		是
過載保護		是
監控範圍		
感應距離	[mm]	4
實際感應距離 Sr	[mm]	4 ± 10 %
工作距離	[mm]	0...3.24
增長的感應距離		是
精度/偏差		
校正系數		鋼：1 / 不鏽鋼：0.7 / 黃銅：0.6 / 鋁：0.5 / 銅：0.2
遲滯	[Sr的百分比]	1...15

IF508A

電感式全金屬感測器

IFB3004BBPKG/AM/US-104/3G/3D

工作條件			
環境溫度	[°C]	-25...60	
注意環境溫度		如果該產品在易爆區域外使用: -40...85°C	
外殼防護等級		IP 67; (如果該產品在易爆區域外使用: IP 65, IP 66, IP 67, IP 68, IP 69K)	
認證/測試			
許可證		BVS 20 ATEX E 055 X; IECEx BVS 20.0042 X	
ATEX標記		Ex II 3G Ex ec IIC T6 Gc	
		Ex II 3D Ex tc IIIC T85°C Dc	
EMC電磁兼容		EN 61000-4-2 ESD	4 kV CD / 8 kV AD
		EN 61000-4-3 射頻電磁耐受測試	10 V/m
		EN 61000-4-4 Burst	2 kV
		EN 61000-4-6 高頻傳導	10 V
		EN 55011 發射	等級B
機械技術數據			
重量	[g]	43.6	
外殼		螺紋結構	
安裝		齊平安裝	
尺寸	[mm]	M12 x 1 / L = 45	
螺紋代號		M12 x 1	
材質		不鏽鋼(1.4404 / 316L); 感應面: 不鏽鋼(1.4404 / 316L); LED視窗: PEI; 固定螺母: 不鏽鋼(1.4404 / 316L)	
旋緊扭矩	[Nm]	25	
金屬外殼		是	
顯示器/操作件			
顯示		開關狀態	4 x LED, 黃色
附件			
供貨範圍		固定螺母: 2	
注釋			
包裝單位		1 件數	
電氣連接			

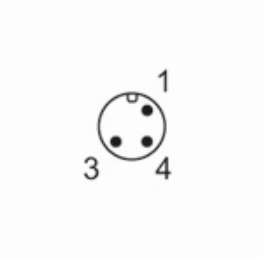

IF508A

電感式全金屬感測器

IFB3004BBPKG/AM/US-104/3G/3D

連接

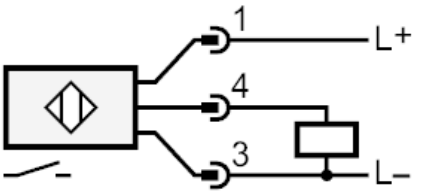

電氣連接 - 插頭

連接器: 1 x M12; 觸頭 接點: 鍍金的