E37221

溫度感測器的保護管

THERMOWELL, D6/ 1/2 NPT/L=150

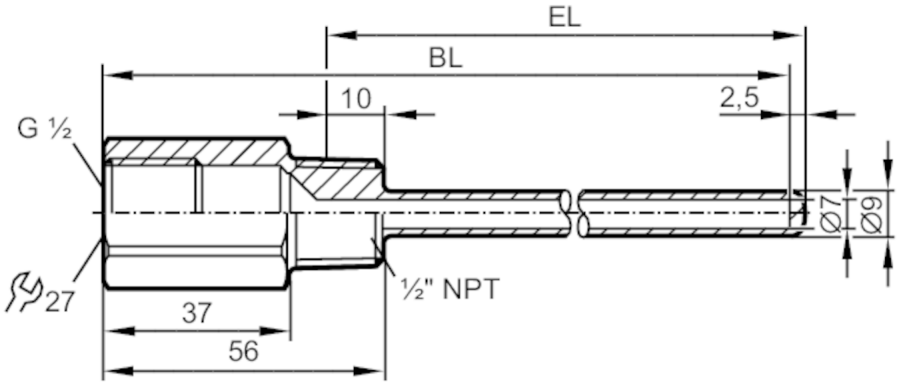

應用		
設計		應用於溫度感測器 EL = 150 mm
抗壓强度	[bar]	16
機械技術數據		
重量	[g]	175
材質		不鏽鋼(1.4404 / 316L)
感測器連接		G 1/2 密封錐面 Ø 6 mm
製程連接		1/2" NPT
面板安裝長度 EL	[mm]	144
孔長度	[mm]	187
注釋		
包裝單位		1 件數