E33001

製程適配器三夾鉗

ADA IFM-CLAMP ISO2852/1-1.5

停產產品 - 存檔登錄

替代產品: E33701

請注意: 如果選擇替代產品和附件，其技術參數可能有所不同 。

備選部件要求使用帶Aseptoflex Vario外螺紋的新感測器

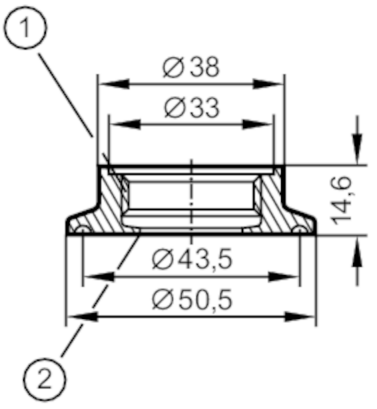

1 Aseptoflex螺紋
2 Aseptoflex密封邊

EC 1935/2004 FCM FDA

應用		
抗壓強度	[bar]	16
認證/測試		
承壓設備指令		PED的可能分類取決於應用，並且必須由用户/操作員執行 。
安全說明		必須在所有應用中檢查介質和產品材質之間的兼容性 。
機械技術數據		
重量	[g]	127
材質		不鏽鋼(1.4404 / 316L)
感測器連接		Aseptoflex
製程連接		Clamp DN25...DN40 (1...1,5") DIN 32676 (ISO 2852)
潮濕部件的表面特性Ra/Rz		0.4 / 4
注釋		
包裝單位		1 件數