E10566

帶插座連接電纜

ADOAH042MSS0010E03

停產產品 - 存檔登錄

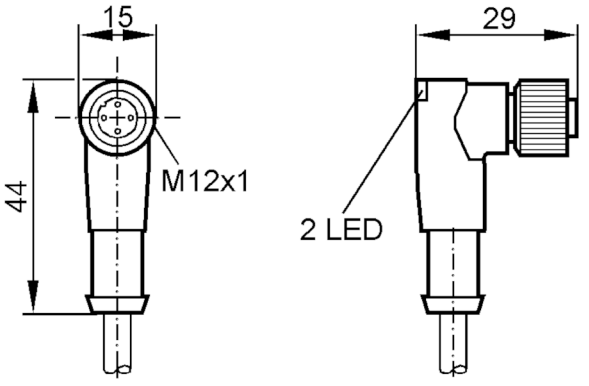

電氣數據		
工作電壓 [V]	10...30 DC	
輸出		
電氣設計	PNP	
工作條件		
環境溫度 [°C]	-20...70	
外殼防護等級	IP 67	
機械技術數據		
尺寸 [mm]	29 x 15 x 44	
材質	PA 6.6	
成型體材料	PA 6.6	
滾花螺母的材料	鋁	
顯示器/操作件		
顯示	開關狀態	1 x LED, 黃色
	操作	1 x LED, 綠色
注釋		
包裝單位	1 件數	

E10566

帶插座連接電纜

ADOAH042MSS0010E03

電氣連接

電纜: 10 m, PUR, 橘黃色, Ø 4.5 mm; 3 x 0.34 mm²

電氣連接 - 插座

連接器: 1 x M12, 角型; 編碼: A; 成型體: PA 6.6; 鎖定: 鋁

連接

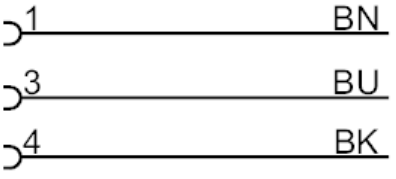

	芯線顏色 :
BN =	棕色
BK =	黑色
BU =	藍色