AC2316

應用於氣動四分之一迴轉致動器的**AS-Interface**雙感測器

DUAL SENSOR T5 2SI 1DO T M12

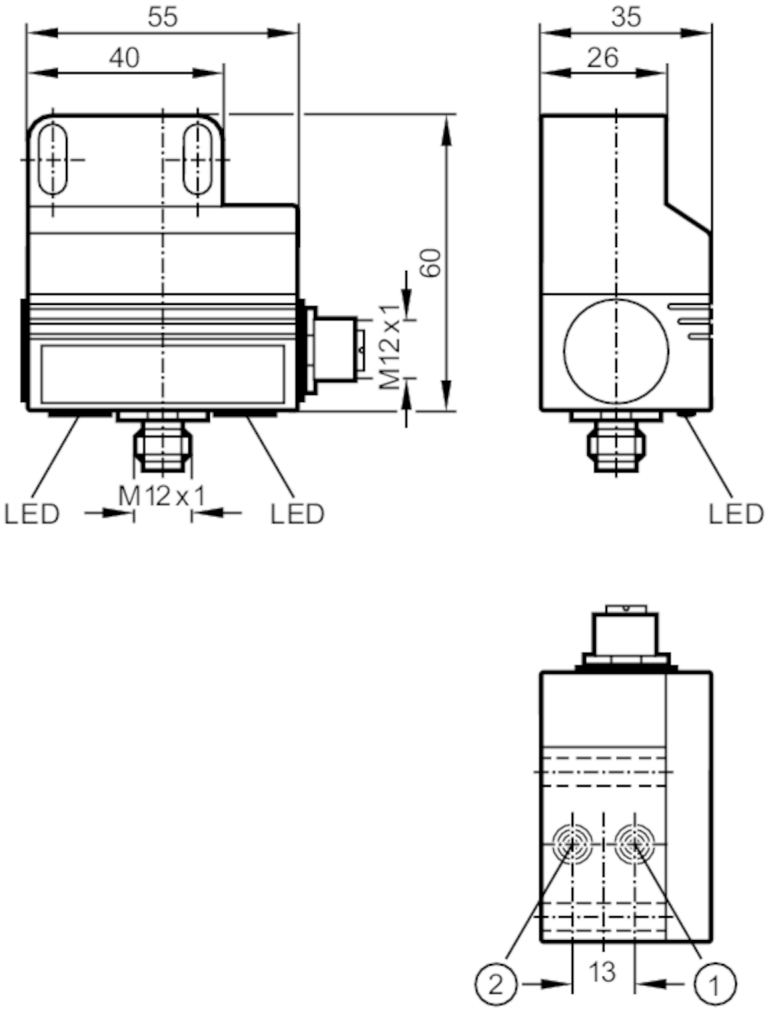

1 感測器 1
2 感測器 2

產品特徵		
電氣設計		AS-i
感應距離	[mm]	4
尺寸	[mm]	55 x 60 x 35
電氣數據		
工作電壓	[V]	26.5...31.6 DC;（符合cULus - Class 2標準）
電流損耗	[mA]	< 160
輸出		
電氣設計		AS-i
開關輸出DC的持續電流負載	[mA]	100
監控範圍		
感應距離	[mm]	4
工作條件		
環境溫度	[°C]	-20...70

AC2316

應用於氣動四分之一迴轉致動器的**AS-Interface**雙感測器

DUAL SENSOR T5 2SI 1DO T M12

外殼防護等級		IP 67	
認證/測試			
EMC電磁兼容		EN 50295	
		EN 61000-6-2	
MTTF	[年]	310	
AS-i分類			
AS-i版本		2.1	
擴展尋址模式		是	
AS-i I/O配置	[hex]	7	
AS-i ID代碼	[hex]	A.E	
AS-i認證		75002	
機械技術數據			
重量	[g]	179	
安裝		非齊平安裝	
尺寸	[mm]	55 x 60 x 35	
材質		PBT	
顯示器/操作件			
顯示		開關狀態	2 x LED, 黃色
附件			
供貨範圍		固定支架	
		內六角頭螺絲: 2 x M5 x 35	
		墊圈: 2	
注釋			
包裝單位		1 件數	
電氣連接			

電氣連接 - 插座

連接器: 1 x M12; 編碼: A; 鎖定: 不鏽鋼(1.4305/303)

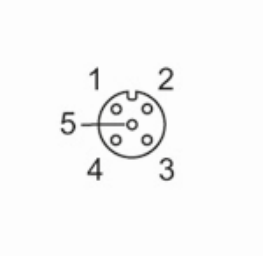

輸出

3	外部電源 -
4	開關輸出 1 +

AC2316

應用於氣動四分之一迴轉致動器的**AS-Interface**雙感測器

DUAL SENSOR T5 2SI 1DO T M12

電氣連接 - 插頭

連接器: 1 x M12; 編碼: A; 鎖定: 不鏽鋼(1.4305/303)

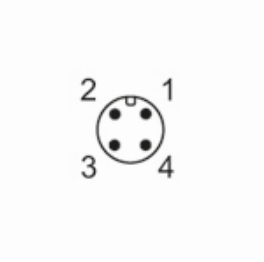

連接

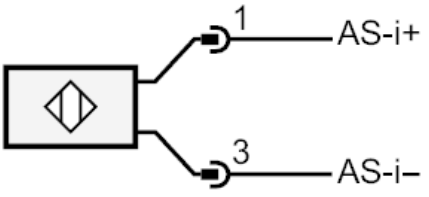

電氣連接

1	AS-i +
3	AS-i -