VSE152

Μονάδες διάγνωσης για αισθητήρες κραδασμών

DIAGNOSTIC ELECTRONICS

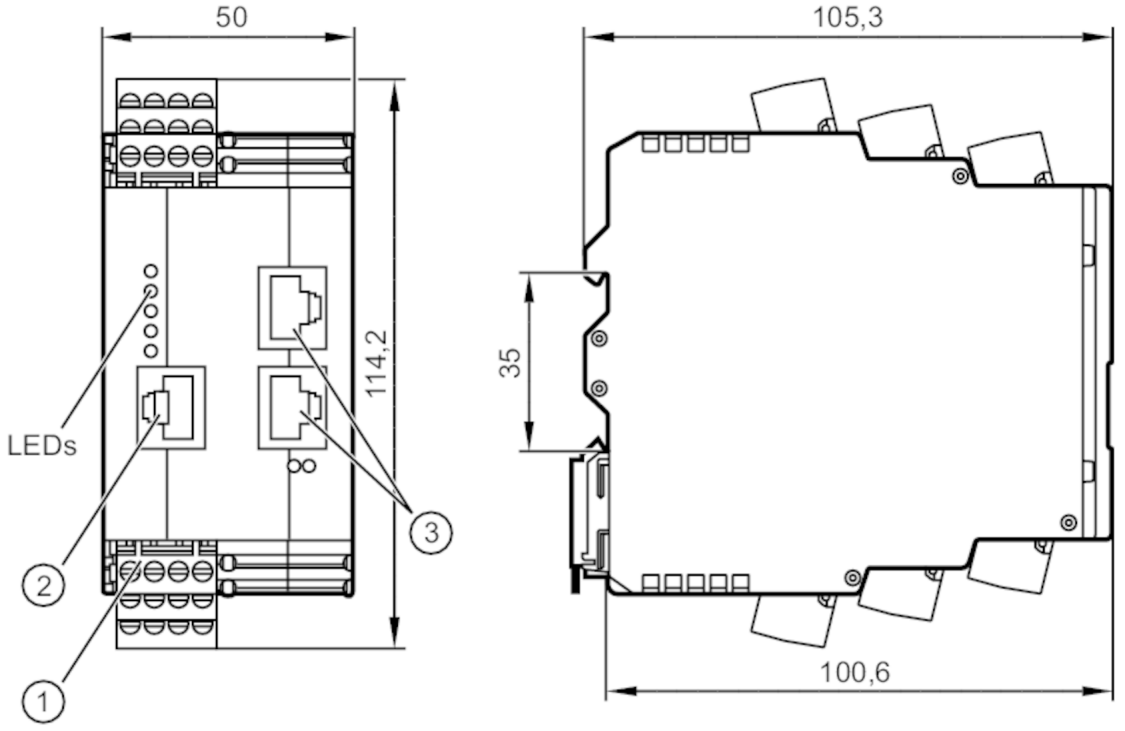

1 Combicon κλέμα
2 Ethernet διασύνδεση
3 διασύνδεση δικτύου

Χαρακτηριστικά προϊόντος		
Περιοχή συχνοτήτων	[Hz]	0,1...12000
Διασύνδεση επικοινωνίας		Ethernet
Εφαρμογή		
Σχεδίαση		παραμετροποίηση μέσω λογισμικού σε H/Y VES004
Εφαρμογή		συνεχής επιτήρηση κραδασμών
Ηλεκτρικά δεδομένα		
Ανοχή τάσης λειτουργίας	[%]	20
Τάση λειτουργίας	[V]	24 DC; (όταν χρησιμοποιείται είσοδος IEPE: 24 V + 20%; IEPE = Integrated Electronics Piezo Electric)
Κατανάλωση ρεύματος	[mA]	200; ((24 V DC))
Βαθμός προστασίας		III
Είσοδοι / έξοδοι		
Συνολικός αριθμός εισόδων και εξόδων		8; (παραμετροποιήσιμες)
Αριθμός εισόδων και εξόδων		Αριθμός αναλογικών εισόδων: 2; αριθμός δυναμικών εισόδων: 4; Αριθμός ψηφιακών εξόδων: 2; Αριθμός αναλογικών εξόδων: 1
Είσοδοι		
Ολικός αριθμός εισόδων		6
Αριθμός αναλογικών εισόδων		2
Αναλογική είσοδος (ρεύμα)	[mA]	4...20

VSE152

Μονάδες διάγνωσης για αισθητήρες κραδασμών

DIAGNOSTIC ELECTRONICS

Ανάλυση αναλογικής εισόδου		12
Αριθμός δυναμικών εισόδων		4
Δυναμική είσοδος - σήμα		0...10 mA / IEPE / 4...20 mA
Δυναμική είσοδος - ανάλυση	[bit]	16
Δυναμική είσοδος - εύρος συχνοτήτων	[Hz]	0,1...12000
Δυναμική είσοδος - δειγματοληψία	[kSamples]	100
Έξοδοι		
Συνολικός αριθμός εξόδων		2
Σήμα εξόδου		σήμα μεταγωγής; αναλογικό σήμα
Ηλεκτρική σχεδίαση		PNP
Αριθμός ψηφιακών εξόδων		2; (παραμετροποιήσιμες)
Λειτουργία εξόδου		ανοικτή επαφή NO / κλειστή επαφή NC; (παραμετροποιήσιμη)
Μεγ. πτώση τάσης εξόδου μεταγωγής DC	[V]	2
Μόνιμο ονομαστικό ρεύμα εξόδου μεταγωγής DC	[mA]	100
Αριθμός αναλογικών εξόδων		1; (παραμετροποιήσιμες)
Αναλογικό ρεύμα εξόδου	[mA]	4...20
Μεγ. φορτίο	[Ω]	500
Προστασία βραχυκυκλώματος		Ναι
Είδος προστασίας βραχυκυκλώματος		Με παλμό
Προστασία υπερφόρτωσης		Ναι
Εύρος μέτρησης / παραμετροποίησης		
Περιοχή συχνοτήτων	[Hz]	0,1...12000
Διασυνδέσεις		
Διασύνδεση επικοινωνίας		Ethernet
Ρυθμός μετάδοσης		10 MBaud; 100 MBaud
Πρωτόκολλο		EtherCAT
Συνθήκες περιβάλλοντος		
Θερμοκρασία περιβάλλοντος	[°C]	0...60
Θερμοκρασία αποθήκευσης	[°C]	0...60
Βαθμός προστασίας		IP 20
Δοκιμές / εγκρίσεις		
ΗΜΣ	EN 61000-4-2 ESD	4 kV εκφόρτιση επαφής / 15 kV εκφόρτιση αέρα
	EN 61000-4-3	10 V/m (80...2700 MHz)
	EN 61000-4-4 Burst	4 kV χωρητικό αισθητήριο σύζευξης, γειωμένο
	EN 61000-4-6	10 V 0,15...80 MHz
	EN 61000-6-4	βιομηχανικό περιβάλλον
MTTF	[χρόνια]	91

VSE152

Μονάδες διάγνωσης για αισθητήρες κραδασμών

DIAGNOSTIC ELECTRONICS

Έγκριση UL	Ta	0...60 °C
	Enclosure type	open Type
	Ηλεκτρική τροφοδοσία	Limited Voltage/Current
	Αριθμός έγκρισης UL	L001
	Αριθμός αρχείου UL	E251902

Μηχανικά δεδομένα

Βάρος	[g]	413,2
Περίβλημα		πλαστικό περίβλημα
Τρόπος συναρμολόγησης		ράγα; (TH35/EN60715)
Διαστάσεις	[mm]	114,2 x 50 x 105,3
Υλικό κατασκευής		PA

Μνήμη δεδομένων

Ρολόι πραγματικού χρόνου	Ναι

Παρελκόμενα

Παρελκόμενα (προαιρετικά)	cross-over Ethernet καλώδιο για απευθείας σύνδεση σε Η/Υ

Παρατηρήσεις

Τμχ συσκευασίας	1 τμχ

Ηλεκτρική συνδεσμολογία

Combicon:
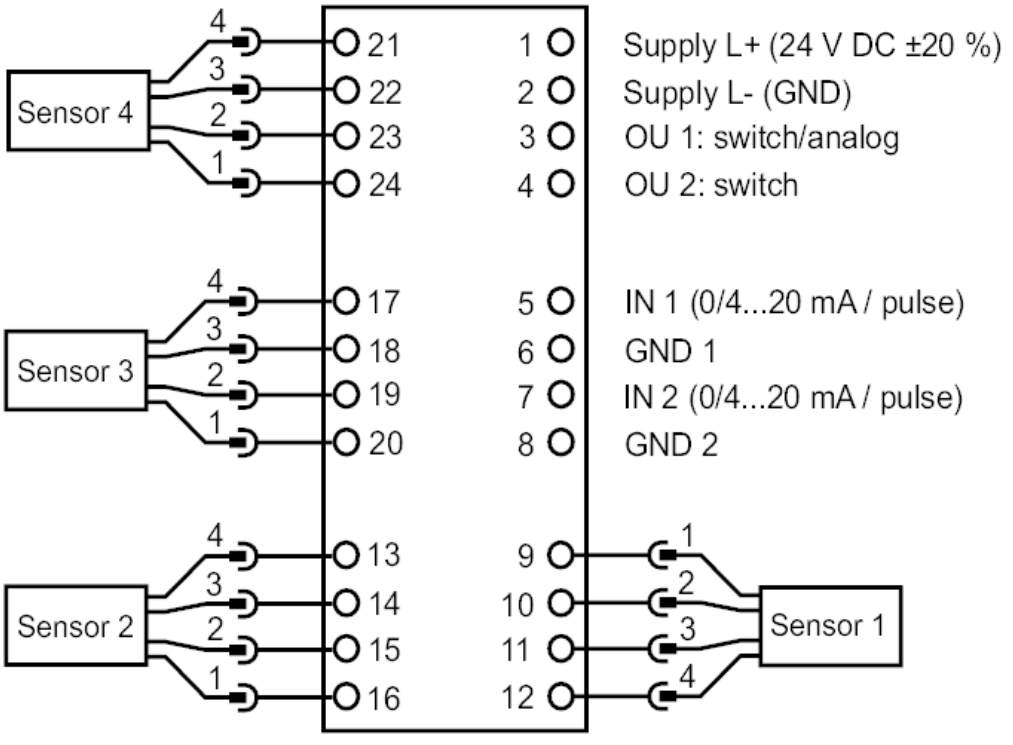
Σύνδεση