TN2930

Αισθητήρας θερμοκρασίας με οθόνη

TN-013KBBD10-MFPKG/US/ /V

Ο κωδικός δεν είναι πλέον διαθέσιμος - Καταχώριση αρχείου

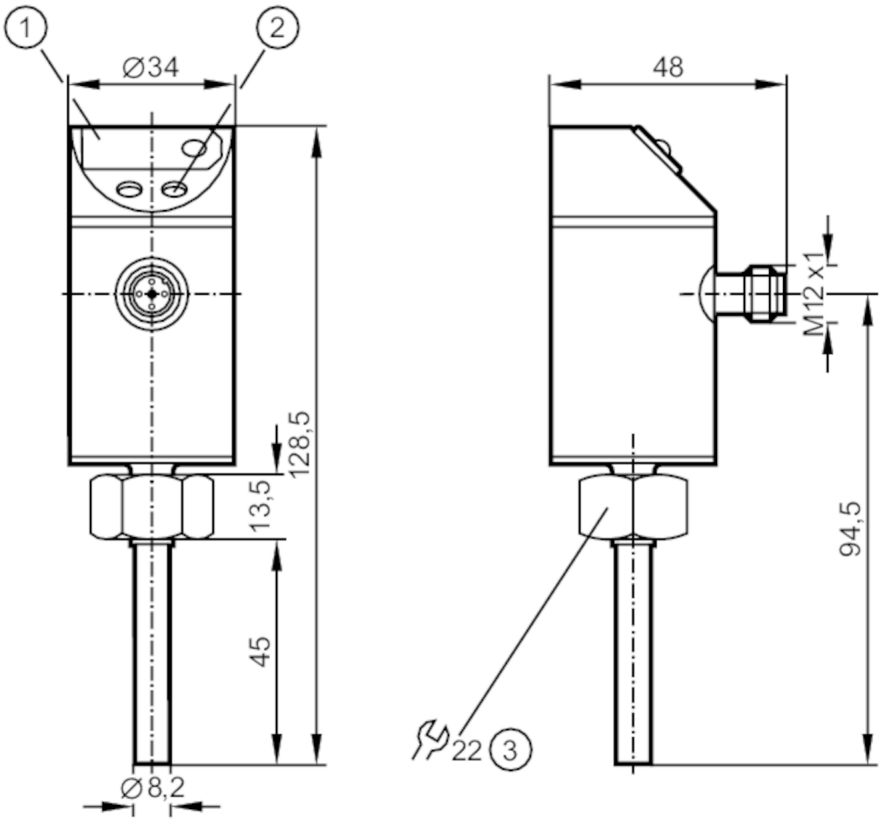

1 Οθόνη με LED 7-στοιχείων
2 Μπουτόν προγραμματισμού
3 εσωτερικό σπείρωμα M18 x 1,5

Χαρακτηριστικά προϊόντος			
Αριθμός εισόδων και εξόδων		Αριθμός ψηφιακών εξόδων: 1; Αριθμός αναλογικών εξόδων: 1	
Εύρος μέτρησης		-40...125 °C	-40...257 °F
Σύνδεση διεργασίας		βιδωτή σύνδεση M18 x 1,5 εσωτερικό σπείρωμα	
Εφαρμογή			
Ιδιαίτερο χαρακτηριστικό		Επιχρυσωμένες επαφές	
Στοιχείο μέτρησης		1 x Pt 1000; (κατά DIN EN 60751, κατηγορία B)	
Εφαρμογή		ανίχνευση θερμοκρασιών επιφανείας	
Μέσο		υγρά και αέρια	
Αντοχή σε πιέσεις	[bar]	30	
Ελάχιστο βάθος εγκατάστασης	[mm]	15	
Ηλεκτρικά δεδομένα			
Τάση λειτουργίας	[V]	20...30 DC	
Κατανάλωση ρεύματος	[mA]	< 66	
Ελαχ. αντίσταση μόνωσης	[MΩ]	100; (500 V DC)	

TN2930

Αισθητήρας θερμοκρασίας με οθόνη

TN-013KBBD10-MFPKG/US/ /V

Βαθμός προστασίας		III	
Προστασία ανάστροφης πολικότητας		Ναι	
Χρονοκαθυστέρηση ενεργοποίησης	[s]	1,5	
Ενσωματωμένος επιτηρητής "Watchdog"		Ναι	
Είσοδοι / έξοδοι			
Αριθμός εισόδων και εξόδων		Αριθμός ψηφιακών εξόδων: 1; Αριθμός αναλογικών εξόδων: 1	
Έξοδοι			
Συνολικός αριθμός εξόδων		2	
Σήμα εξόδου		σήμα μεταγωγής; αναλογικό σήμα; (παραμετροποιήσιμες)	
Ηλεκτρική σχεδίαση		PNP	
Αριθμός ψηφιακών εξόδων		1	
Λειτουργία εξόδου		ανοικτή επαφή NO / κλειστή επαφή NC; (παραμετροποιήσιμη)	
Μεγ. πτώση τάσης εξόδου μεταγωγής DC	[V]	2	
Μόνιμο ονομαστικό ρεύμα εξόδου μεταγωγής DC	[mA]	250	
Αριθμός αναλογικών εξόδων		1	
Αναλογικό ρεύμα εξόδου	[mA]	4...20	
Μεγ. φορτίο	[Ω]	500	
Αναλογική τάση εξόδου	[V]	0...10	
Ελαχ. αντίσταση φορτίου	[Ω]	2000	
Προστασία βραχυκυκλώματος		Ναι	
Είδος προστασίας βραχυκυκλώματος		Με παλμό	
Προστασία υπερφόρτωσης		Ναι	
Εύρος μέτρησης / παραμετροποίησης			
Μήκος ράβδου L	[mm]	45	
Εύρος μέτρησης		-40...125 °C	-40...257 °F
Σημείο ενεργοποίησης SP		-39,5...125 °C	-39...257 °F
Σημείο απενεργοποίησης rP		-40...124,5 °C	-40...256 °F
Αναλογικό αρχικό σημείο		-40...115 °C	-40...239 °F
Αναλογικό τελικό σημείο		-30...125 °C	-22...257 °F
Σε βήμα		0,5 °C	1 °F
Ανάλυση			
Ανάλυση εξόδου μεταγωγής	[K]	0,5	
Ανάλυση αναλογικής εισόδου	[K]	0,125	
Ανάλυση οθόνης ενδείξεων	[K]	0,5	
Ακρίβεια / αποκλίσεις			
Ακρίβεια σημείου μεταγωγής	[K]	± (Pt 1000 + 0,2 K)	
Αναλογική έξοδος ακριβείας	[K]	± (Pt 1000 + 0,2 K + 0,4%)	
Ακρίβεια οθόνης ενδείξεων	[K]	± (Pt 1000 + 0,2 K + ½ Digit)	
Θερμοκρασιακή ολίσθηση ανά 10 K	[K]	0,1	

TN2930

Αισθητήρας θερμοκρασίας με οθόνη

TN-013KBBD10-MFPKG/US/ /V

Χρόνοι απόκρισης		
Δυναμική απόκριση T05 / T09 [s]	1 / 3; (κατά DIN EN 60751)	
Μεγ. κύκλος μέτρησης/ ένδειξης [ms]	200	
Λογισμικό / προγραμματισμός		
Ρύθμιση σημείου μεταγωγής	Μπουτόν προγραμματισμού	
Επιλογές ρύθμισης παραμέτρων	υστέρηση / παράθυρο; ανοικτή επαφή NO / κλειστή επαφή NC; ελαχ/μεγ επαναφορά μνήμης; Οθόνη ένδειξης; βαθμονόμηση σημείου μηδέν; αναλογική έξοδος επιλεγόμενη και διαβαθμιζόμενη	
Συνθήκες περιβάλλοντος		
Θερμοκρασία περιβάλλοντος [°C]	-25...70	
Θερμοκρασία αποθήκευσης [°C]	-40...100	
Βαθμός προστασίας	IP 67	
Δοκιμές / εγκρίσεις		
ΗΜΣ	DIN EN 61000-4-2 ESD	4 kV CD / 8 kV AD
	EN 61000-4-3 HF διαχυόμενη	10 V/m
	DIN EN 61000-4-4 Burst	2 kV
	EN 61000-4-6 HF ενσύρματη	10 V
Αντοχή σε κρούσεις	DIN IEC 68-2-27	50 g (11 ms)
Αντοχή σε δονήσεις	DIN EN 60068-2-6	20 g (10...2000 Hz)
Μηχανικά δεδομένα		
Περίβλημα	Συμπαγής τύπος για προσαρμογέα	
Υλικό κατασκευής	ανοξείδωτο ατσάλι (1.4301 / 304); PBT; PC; EPDM/X; FKM	
Υλικά σε επαφή με το μέσο	ανοξείδωτο ατσάλι (1.4404 / 316L)	
Σύνδεση διεργασίας	βιδωτή σύνδεση M18 x 1,5 εσωτερικό σπείρωμα	
Οθόνες / στοιχεία χειρισμού		
Οθόνη ενδείξεων	Ενεργοποίησης εξόδου	LED, Κόκκινο
	Ένδειξη κατάστασης	Οθόνη με LED 7-στοιχείων
	Μετρούμενες τιμές	Οθόνη με LED 7-στοιχείων
Παρατηρήσεις		
Παρατηρήσεις	Οι τιμές για την ακρίβεια ισχύουν για τρεχούμενο νερό.	
Τμχ συσκευασίας	1 τμχ	

Ηλεκτρική συνδεσμολογία

Κονέκτορας: 1 x M12; κωδικοποίηση: A; Επαφές: επίχρυσες

TN2930

Αισθητήρας θερμοκρασίας με οθόνη

TN-013KBBD10-MFPKG/US/ /V
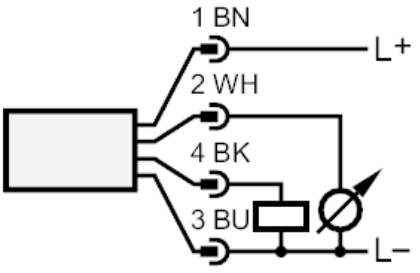
Σύνδεση