TA3313

Μεταδότης θερμοκρασίας

TA-050FLEN14-A-ZVG/US

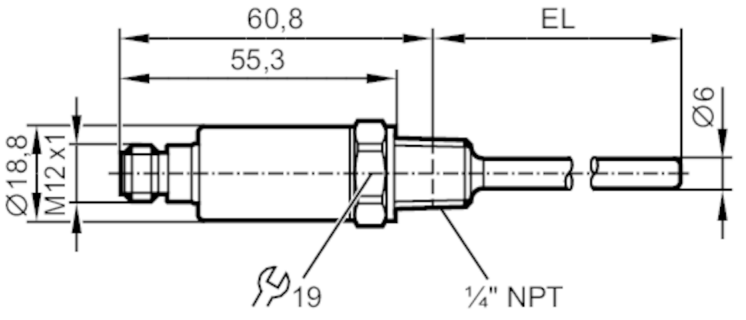

Χαρακτηριστικά προϊόντος			
Αριθμός εισόδων και εξόδων		Αριθμός αναλογικών εξόδων: 1	
Εύρος μέτρησης		-18...149 °C	0...300 °F
Σύνδεση διεργασίας		βιδωτή σύνδεση 1/4" NPT	
Μήκος εγκατάστασης EL	[mm]	50	
Εφαρμογή			
Ιδιαίτερο χαρακτηριστικό		Επιχρυσωμένες επαφές	
Στοιχείο μέτρησης		1 x Pt 1000; (κατά DIN EN 60751, κατηγορία A)	
Μέσο		υγρά και αέρια	
Αντοχή σε πιέσεις	[bar]	400	
Ηλεκτρικά δεδομένα			
Τάση λειτουργίας	[V]	10...30 DC; ("supply class 2" σύμφωνα με cULus)	
Κατανάλωση ρεύματος	[mA]	< 30	
Βαθμός προστασίας		III	
Προστασία ανάστροφης πολικότητας		Ναι	
Είσοδοι / έξοδοι			
Αριθμός εισόδων και εξόδων		Αριθμός αναλογικών εξόδων: 1	
Έξοδοι			
Συνολικός αριθμός εξόδων		1	
Σήμα εξόδου		αναλογικό σήμα	
Αριθμός αναλογικών εξόδων		1	
Αναλογικό ρεύμα εξόδου	[mA]	4...20	
Μεγ. φορτίο	[Ω]	(Ub - 8,5 V) / 21,5 mA; 24 V: 720 Ω	
Προστασία βραχυκυκλώματος		Ναι	
Προστασία υπερφόρτωσης		Ναι	
Εύρος μέτρησης / παραμετροποίησης			
Εύρος μέτρησης		-18...149 °C	0...300 °F
Ανάλυση			
Ανάλυση αναλογικής εισόδου	[K]	0,04	

TA3313

Μεταδότης θερμοκρασίας

TA-050FLEN14-A-ZVG/US

Ακρίβεια / αποκλίσεις			
Αναλογική έξοδος ακριβείας	[K]	± 0,3 + (± 0,1 % MS)	
Συντελεστής θερμοκρασίας	[% του εύρους ανά 10 K]	0,1; (Σε περίπτωση απόκλισης από την κατάσταση αναφοράς 25 ± 5 °C)	
Χρόνοι απόκρισης			
Δυναμική απόκριση T05 / T09	[s]	1 / 3; (κατά DIN EN 60751)	
Συνθήκες περιβάλλοντος			
Θερμοκρασία περιβάλλοντος	[°C]	-40...100	
Θερμοκρασία αποθήκευσης	[°C]	-40...100	
Βαθμός προστασίας		IP 68; IP 69K	
Δοκιμές / εγκρίσεις			
ΗΜΣ		DIN EN 61000-6-2	
		DIN EN 61000-6-3	
Αντοχή σε κρούσεις		DIN EN 60068-2-27	50 g (11 ms)
Αντοχή σε δονήσεις		DIN EN 60068-2-6	20 g (10...2000 Hz)
MTTF	[χρόνια]	1092	
Έγκριση UL		Αριθμός έγκρισης UL	K005
Μηχανικά δεδομένα			
Βάρος	[g]	97,5	
Διαστάσεις	[mm]	Ø 18,8	
Υλικό κατασκευής		ανοξείδωτο ατσάλι (1.4404 / 316L); PEI; FKM	
Υλικά σε επαφή με το μέσο		ανοξείδωτο ατσάλι (1.4404 / 316L)	
Σύνδεση διεργασίας		βιδωτή σύνδεση 1/4" NPT	
Διάμετρος αισθητηρίου	[mm]	6	
Μήκος εγκατάστασης EL	[mm]	50	
Παρατηρήσεις			
Παρατηρήσεις		Οι τιμές για την ακρίβεια ισχύουν για τρεχούμενο νερό.	
		αναφορικά με UL: για χρήση σε κύκλωμα χαμηλής τάσης με προστασία υπερφόρτωσης	
		σύμφωνα με το UL873. 28.1 ή Imax = 100/Ub (Ub = τάση του κυκλώματος)	
Τμχ συσκευασίας		1 τμχ	

Ηλεκτρική συνδεσμολογία

Κονέκτορας: 1 x M12; κωδικοποίηση: A; Επαφές: επίχρυσες

TA3313

Μεταδότης θερμοκρασίας

TA-050FLEN14-A-ZVG/US

Σύνδεση

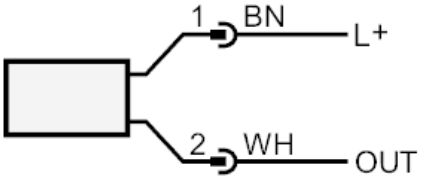

OUT:	Αναλογική έξοδος Χρώματα κατά DIN EN 60947-5-2