SV5204

Ροόμετρο Vortex με οθόνη

SVR12XXX50KG/US-100

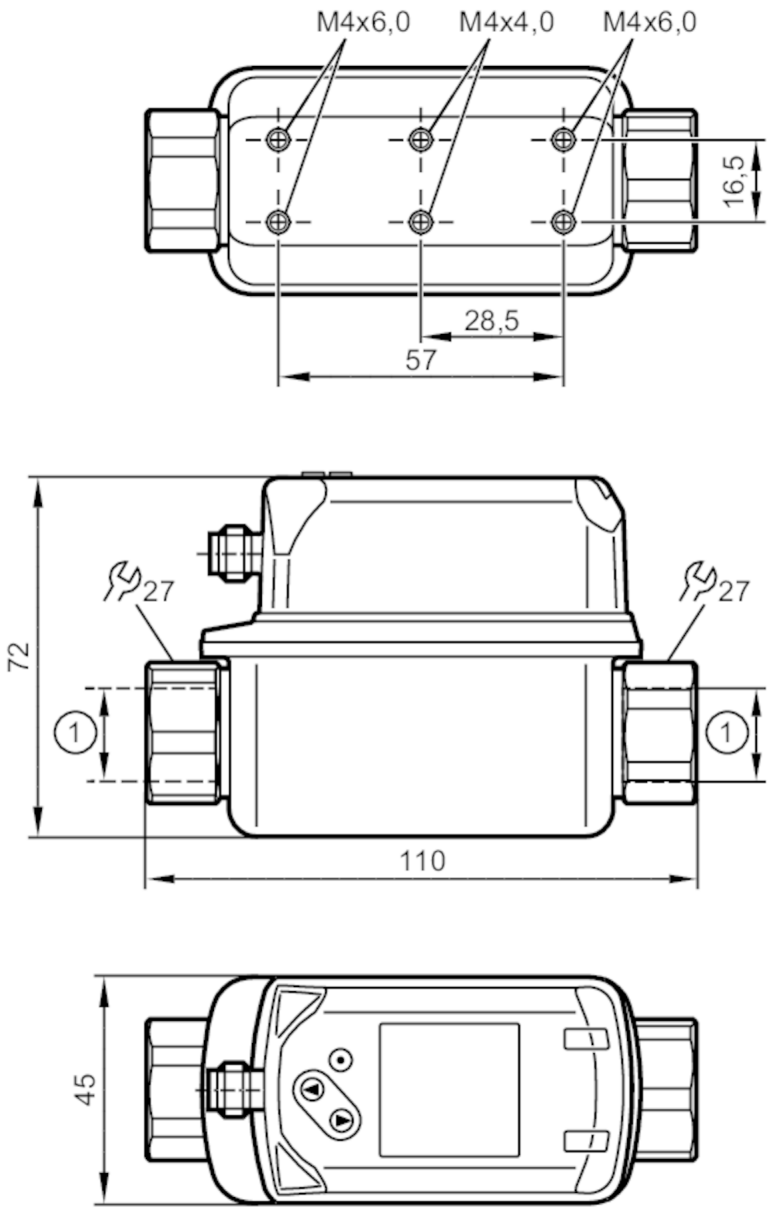

1 G 1/2
DN 10

Χαρακτηριστικά προϊόντος		
Αριθμός εισόδων και εξόδων	Αριθμός αναλογικών εξόδων: 2	
Εύρος μέτρησης	2...40 l/min	0,12...2,4 m³/h
Σύνδεση διεργασίας	βιδωτή σύνδεση G 1/2 DN10	

Εφαρμογή	
Ιδιαίτερο χαρακτηριστικό	Επιχρυσωμένες επαφές
Εφαρμογή	για βιομηχανικές εφαρμογές
Μέσο	Νερό; διαλύματα γλυκόλης; ψυκτικά υγρά
Θερμοκρασία μέσου [°C]	-10...90

SV5204

Ροόμετρο Vortex με οθόνη

SVR12XXX50KG/US-100

Αντοχή σε πιέσεις	[bar]	12
Αντοχή σε πιέσεις	[MPa]	1,2
Σημείωση για αντοχή σε πιέσεις		έως 40 °C
MAWP (για εφαρμογές σύμφωνα με CRN)	[bar]	4,8
Ηλεκτρικά δεδομένα		
Τάση λειτουργίας	[V]	18...30 DC
Κατανάλωση ρεύματος	[mA]	< 30
Ελαχ. αντίσταση μόνωσης	[MΩ]	100; (500 V DC)
Βαθμός προστασίας		III
Προστασία ανάστροφης πολικότητας		Ναι
Χρονοκαθυστέρηση ενεργοποίησης	[s]	< 3
Είσοδοι / έξοδοι		
Αριθμός εισόδων και εξόδων		Αριθμός αναλογικών εξόδων: 2
Έξοδοι		
Συνολικός αριθμός εξόδων		2
Σήμα εξόδου		αναλογικό σήμα
Αριθμός αναλογικών εξόδων		2
Αναλογικό ρεύμα εξόδου	[mA]	4...20
Μεγ. φορτίο	[Ω]	500
Προστασία βραχυκυκλώματος		Ναι
Προστασία υπερφόρτωσης		Ναι

Εύρος μέτρησης / παραμετροποίησης			
Εύρος μέτρησης		2...40 l/min	0,12...2,4 m³/h
Περιοχή ένδειξης		0...48 l/min	0...2,88 m³/h
Ανάλυση		0,2 l/min	0,01 m³/h
Αναλογικό αρχικό σημείο ASP		0...32 l/min	0...1,92 m³/h
Αναλογικό τελικό σημείο AEP		8...40 l/min	0,48...2,4 m³/h
Σε βήματα των		0,2 l/min	0,01 m³/h
Δυναμικό εύρος μετρήσεων		1:20	
Επιτήρηση θερμοκρασίας			
Εύρος μέτρησης	[°C]	-10...90	
Περιοχή ένδειξης	[°C]	-30...110	
Ανάλυση	[°C]	0,5	
Αναλογικό αρχικό σημείο	[°C]	-10...70	
Αναλογικό τελικό σημείο	[°C]	10...90	
Σε βήμα	[°C]	0,5	
Ακρίβεια / αποκλίσεις			
Επιτήρηση ροής			
Ακρίβεια (στο εύρος μέτρησης)		± 2 % MEW; (Νερό)	

SV5204

Ροόμετρο Vortex με οθόνη

SVR12XXX50KG/US-100

Επαναληψιμότητα		± 0,5 % MEW	
Επιτήρηση θερμοκρασίας			
Ακρίβεια	[K]	± 1	
Χρόνοι απόκρισης			
Επιτήρηση ροής			
Χρόνος απόκρισης	[s]	1; (dAP = 0)	
Τιμή διεργασίας απόσβεσης dAP	[s]	0...5	
Επιτήρηση θερμοκρασίας			
Δυναμική απόκριση T05 / T09	[s]	T09 = 6	
Λογισμικό / προγραμματισμός			
Επιλογές ρύθμισης παραμέτρων		Φίμωση αναλογικής εξόδου dAA; Οθόνη ένδειξης	
Συνθήκες περιβάλλοντος			
Θερμοκρασία περιβάλλοντος	[°C]	0...60	
Σημείωση για θερμοκρασία περιβάλλοντος		θερμοκρασία μέσου < 80 °C	
		θερμοκρασία μέσου < 90 °C: 0...50 °C	
Θερμοκρασία αποθήκευσης	[°C]	-20...80	
Βαθμός προστασίας		IP 65; IP 67	
Δοκιμές / εγκρίσεις			
ΗΜΣ		DIN EN 61000-6-2	
		DIN EN 61000-6-3	
CPA έγκριση		αριθμός μοντέλου	001VO
		κατηγορία ακριβείας	-
		μέγιστο επιτρεπόμενο σφάλμα	± 2 % FS
		Q (min)	0,15 m³/h
		Q (t)	0,48 m³/h
		Q (max)	2,4 m³/h
Αντοχή σε κρούσεις		DIN EN 60068-2-27	5 g (11 ms)
Αντοχή σε δονήσεις		DIN EN 60068-2-6	με νερό / 10...50 Hz 1 mm
			με νερό / 50...2000 Hz 2 g
MTTF	[χρόνια]	342	
Έγκριση UL		Αριθμός έγκρισης UL	I002
Οδηγία εξοπλισμού πίεσης		Ορθή τεχνική πρακτική; μπορεί να χρησιμοποιηθεί για ρευστά ομάδας 2; για ρευστά ομάδας 1, κατόπιν αιτήσεως	
Μηχανικά δεδομένα			
Βάρος	[g]	440	
Υλικό κατασκευής		ανοξείδωτο ατσάλι (1.4404 / 316L); PC; PBT+PC-GF30; PPS; TPE-U	
Υλικά σε επαφή με το μέσο		ανοξείδωτο ατσάλι (1.4404 / 316L); ETFE; PA 6T; PPS; FKM	
Ροπή σύσφιξης	[Nm]	30	
Σύνδεση διεργασίας		βιδωτή σύνδεση G 1/2 DN10	
Παρατηρήσεις			
Παρατηρήσεις		MW = Μετρούμενη τιμή	
		MEW = Τελική τιμή του εύρους μέτρησης	
Τμχ συσκευασίας		1 τμχ	

SV5204

Ροόμετρο Vortex με οθόνη

SVR12XXX50KG/US-100

Ηλεκτρική συνδεσμολογία

Κονέκτορας: 1 x M12; κωδικοποίηση: A; Επαφές: επίχρυσες

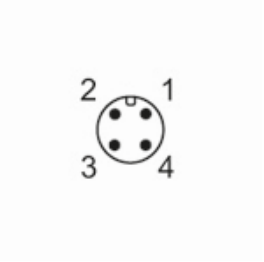

Σύνδεση

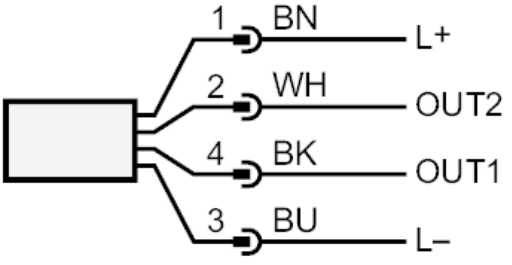

OUT1:	Αναλογική έξοδος Επιτήρηση θερμοκρασίας
OUT2:	Αναλογική έξοδος Επιτήρηση ογκομετρικής ποσότητας ροής
	Χρώματα κατά DIN EN 60947-5-2
	Χρώματα κλώνων :
BK =	μαύρο
BN =	Καφέ
BU =	Μπλε
WH =	Λευκό

SV5204

Ροόμετρο Vortex με οθόνη

SVR12XXX50KG/US-100

διαγράμματα και γραφήματα

Πτώση πίεσης

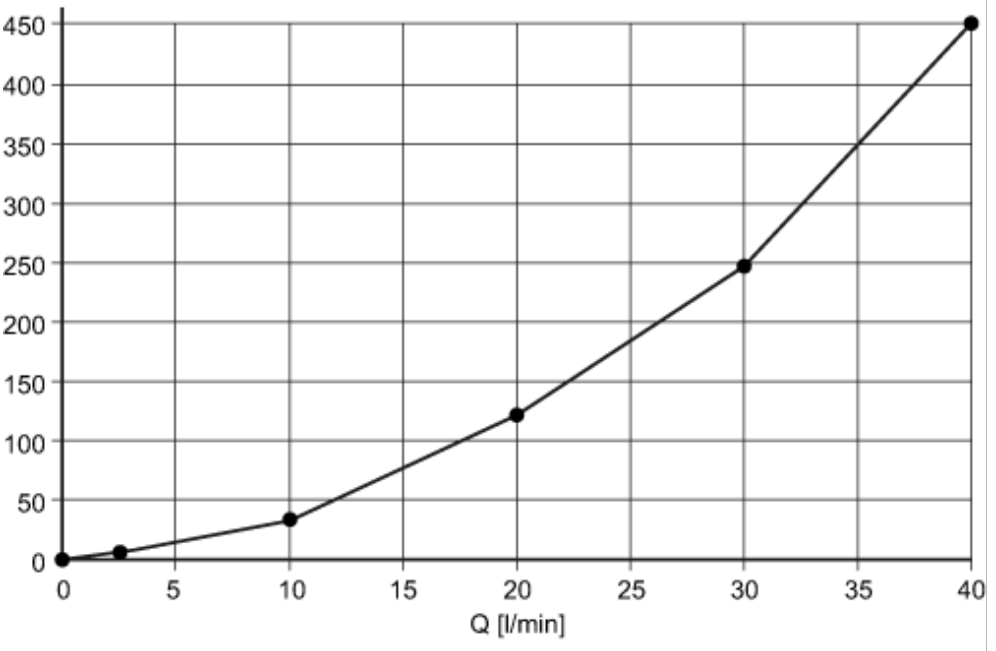

dP Πτώση πίεσης

Q ποσότητα παροχής
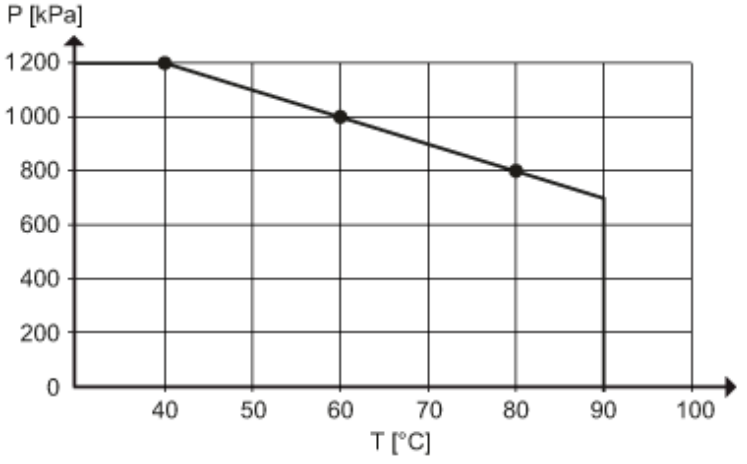
πίεση αντοχής (bar)