SF3005

Αισθητήρας ροής για σύνδεση σε μονάδα αξιολόγησης

SFR12ADB

Ο κωδικός δεν είναι πλέον διαθέσιμος - Καταχώριση αρχείου

Εναλλακτικοί κωδικοί: SF5350 + E40096

Προσέξτε όταν επιλέγετε έναν εναλλακτικό κωδικό, τα τεχνικά χαρακτηριστικά μπορεί να διαφέρουν!

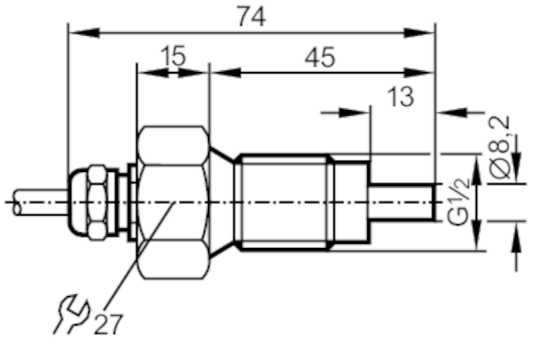

Χαρακτηριστικά προϊόντος		
Σύνδεση διεργασίας		G 1/2 εξωτερικό σπείρωμα
Εφαρμογή		
Εφαρμογή		Υψηλή πίεση
Μέσο		Υγρά; Αέρια
Θερμοκρασία μέσου	[°C]	-25...80
Αντοχή σε πιέσεις	[bar]	300
Υγρά		
Εφαρμογή		Υψηλή πίεση
Θερμοκρασία μέσου	[°C]	-25...80
Αέρια		
Θερμοκρασία μέσου	[°C]	-25...80
Ηλεκτρικά δεδομένα		
Σύνδεση σε σύστημα ελέγχου		VS 0200
Εύρος μέτρησης / παραμετροποίησης		
Υγρά		
Περιοχή ρύθμισης	[cm/s]	3...300
Μέγιστη ευαισθησία	[cm/s]	3...60
Αέρια		
Περιοχή ρύθμισης	[cm/s]	200...2000
Μέγιστη ευαισθησία	[cm/s]	200...800
Ακρίβεια / αποκλίσεις		
Κλίση θερμοκρασίας	[K/min]	15
Χρόνοι απόκρισης		
Χρόνος απόκρισης	[s]	1...10
Υγρά		
Χρόνος απόκρισης	[s]	1...10

SF3005

Αισθητήρας ροής για σύνδεση σε μονάδα αξιολόγησης

SFR12ADB

Αέρια		
Χρόνος απόκρισης	[s]	1...10
Συνθήκες περιβάλλοντος		
Βαθμός προστασίας		IP 67
Δοκιμές / εγκρίσεις		
Αντοχή σε κρούσεις	DIN IEC 68-2-27	40 g (11 ms)
Αντοχή σε δονήσεις	DIN IEC 68-2-6	10 g (55...2000 Hz)
Μηχανικά δεδομένα		
Περίβλημα		Με σπείρωμα
Υλικό κατασκευής		ανοξείδωτο ατσάλι (1.4571/316Ti)
Υλικά σε επαφή με το μέσο		ανοξείδωτο ατσάλι (1.4571/316Ti)
Σύνδεση διεργασίας		G 1/2 εξωτερικό σπείρωμα
Παρατηρήσεις		
Τμχ συσκευασίας		1 τμχ

Ηλεκτρική συνδεσμολογία

Καλώδιο: 2 m, PUR; Μέγιστο μήκος καλωδίου: 100 m; 5 x 0,34 mm², PVC

Σύνδεση

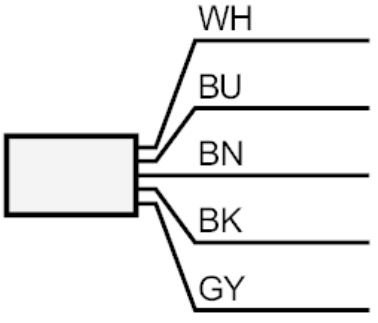

	Χρώματα κλώνων :
BN =	Καφέ
BU =	Μπλε
BK =	μαύρο
WH =	Λευκό
GY =	Γκρι