SDG350

Μετρητής πεπιεσμένου αέρα

SDG2 1/2"METRIS PB DN65 SS

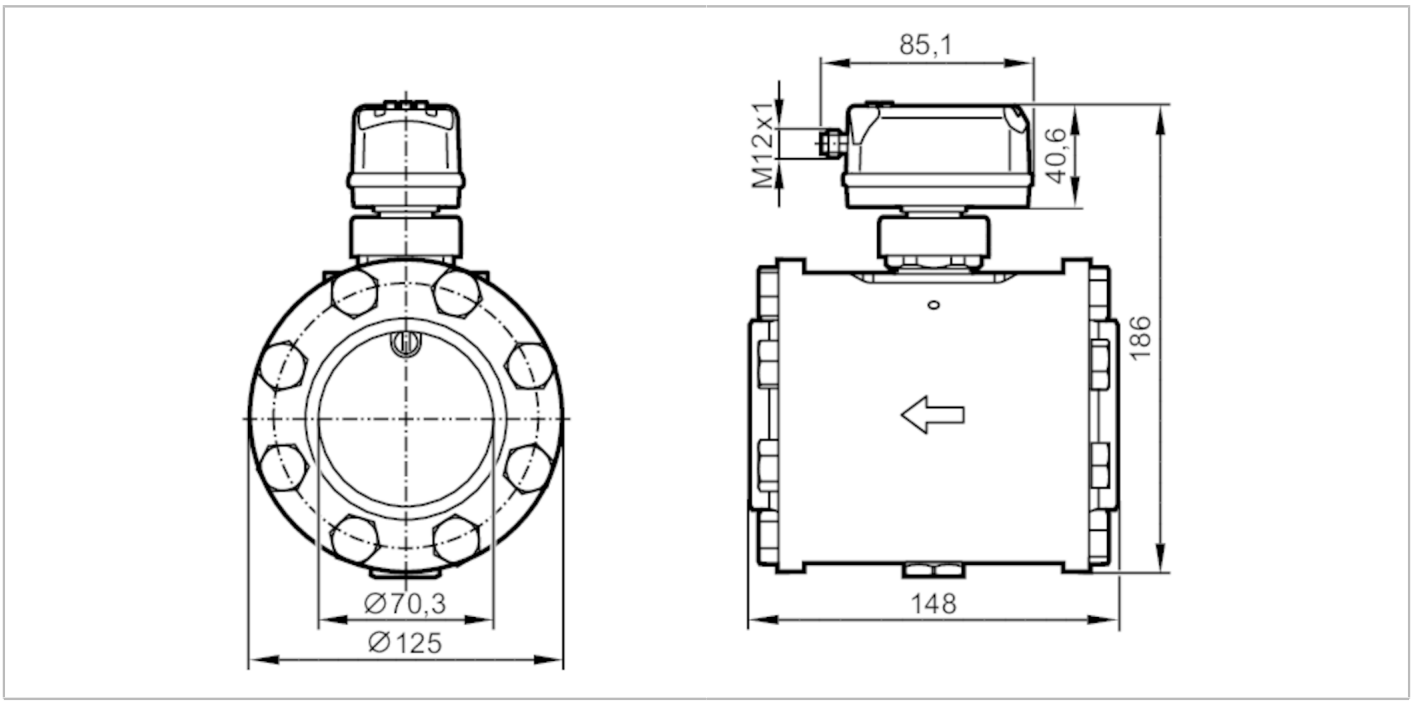

Χαρακτηριστικά προϊόντος			
Αριθμός εισόδων και εξόδων		Αριθμός ψηφιακών εξόδων: 2; Αριθμός αναλογικών εξόδων: 1	
Εύρος μέτρησης		0,6...143,9 m/s	8...2011 m³/h
Σύνδεση διεργασίας		Φλάντζα DN65 κατά:DIN EN 10220	
Εφαρμογή			
Εφαρμογή		για βιομηχανικές εφαρμογές	
Μέσο		Πεπιεσμένος αέρας	
Θερμοκρασία μέσου	[°C]	-10...60	
Ελαχ. πίεση διάρρηξης	[bar]	64	
Ελαχ. πίεση διάρρηξης	[MPa]	6,4	
Αντοχή σε πιέσεις	[bar]	16	
Αντοχή σε πιέσεις	[MPa]	1,6	
Ηλεκτρικά δεδομένα			
Τάση λειτουργίας	[V]	18...30 DC; (Κατά SELV/PELV)	
Κατανάλωση ρεύματος	[mA]	< 80	
Βαθμός προστασίας		III	
Προστασία ανάστροφης πολικότητας		Ναι	
Χρονοκαθυστέρηση ενεργοποίησης	[s]	1	
Είσοδοι / έξοδοι			
Αριθμός εισόδων και εξόδων		Αριθμός ψηφιακών εξόδων: 2; Αριθμός αναλογικών εξόδων: 1	
Είσοδοι			
Είσοδοι		μηδενισμός μετρητή	

SDG350

Μετρητής πεπιεσμένου αέρα

SDG2 1/2"METRIS PB DN65 SS

Έξοδοι		
Σήμα εξόδου		σήμα μεταγωγής; αναλογικό σήμα; παλμικό σήμα; IO-Link; (παραμετροποιήσιμες)
Ηλεκτρική σχεδίαση		PNP/NPN
Αριθμός ψηφιακών εξόδων		2
Λειτουργία εξόδου		ανοικτή επαφή NO / κλειστή επαφή NC; (παραμετροποιήσιμη)
Μεγ. πτώση τάσης εξόδου μεταγωγής DC	[V]	2,5
Μόνιμο ονομαστικό ρεύμα εξόδου μεταγωγής DC	[mA]	150; (ανά έξοδο)
Αριθμός αναλογικών εξόδων		1
Αναλογικό ρεύμα εξόδου	[mA]	4...20; (διαβαθμιζόμενο)
Μεγ. φορτίο	[Ω]	500
Παλμική έξοδος		Μετρητής ποσοτήτων κατανάλωσης
Προστασία βραχυκυκλώματος		Ναι
Είδος προστασίας βραχυκυκλώματος		Με παλμό
Προστασία υπερφόρτωσης		Ναι

Εύρος μέτρησης / παραμετροποίησης			
Εύρος μέτρησης		0,6...143,9 m/s	8...2011 m³/h
Περιοχή ένδειξης		1,2...172,7 m/s	16...2413 m³/h
Σε βήματα των		0,1 m/s	1 m³/h
Επιτήρηση πίεσης			
Εύρος μέτρησης	[bar]	-1...16	
Περιοχή ένδειξης	[bar]	-1...20	
Ανάλυση	[bar]	0,05	
Σημείο ενεργοποίησης SP	[bar]	-0,92...16	
Σημείο απενεργοποίησης rP	[bar]	-1...15,92	
Αναλογικό αρχικό σημείο	[bar]	-1...12,8	
Αναλογικό τελικό σημείο	[bar]	2,2...16	
Σε βήμα	[bar]	0,01	
Επιτήρηση ογκομετρικής ποσότητας ροής			
Εύρος μέτρησης		0...100000000 m³	0...353146667,2 scf
Περιοχή ένδειξης		0...100000000 m³	0...353146667,2 scf
Σημείο ενεργοποίησης SP		0,001...10000000 m³	0,05...353146667,2 scf
Συντελεστής παλμών		0,001...10000000 m³	0,05...353146667,2 scf
Σε βήμα		0,0001 m³	0,005 scf
Μήκος παλμού	[s]	0,002...2	
Επιτήρηση θερμοκρασίας			
Εύρος μέτρησης		-10...60 °C	14...140 °F
Περιοχή ένδειξης		-24...74 °C	-11,2...165,2 °F
Ανάλυση		0,2 °C	0,5 °F
Σημείο ενεργοποίησης SP		-9,7...60 °C	14,6...140 °F
Σημείο απενεργοποίησης rP		-10...59,7 °C	14...139,4 °F
Αναλογικό αρχικό σημείο		-10...46 °C	14...114,8 °F
Αναλογικό τελικό σημείο		4...60 °C	39,2...140 °F
Σε βήμα		0,1 °C	0,1 °F

SDG350

Μετρητής πεπιεσμένου αέρα

SDG2 1/2"METRIS PB DN65 SS

Ακρίβεια / αποκλίσεις		
Ακρίβεια (στο εύρος μέτρησης)		κατηγορία 141: ± (3 % MW + 0,3 % MEW); κατηγορία 344: ± (6 % MW + 0,6 % MEW) ; ποιότητα αέρα κατά ISO 8573-1:2010; συνθήκες αναφοράς: μήκος σωλήνα εισαγωγής >= 113 cm μήκος σωλήνα εξαγωγής >= 15 cm; θερμοκρασία αναφοράς: 18..26 °C; στάνταρ παροχή 8...1155 m³/h; (στάνταρ παροχή DIN_ISO_2533 15 °C , 1013,25 mbar, 0 % r.H.)
Επιτήρηση πίεσης		
Επαναληψιμότητα [% της τελικής τιμής]		± 0,2
Απόκλιση χαρακτηριστικής καμπύλης [% της τελικής τιμής]		< ± 0,5; (BFSL = καλύτερα ταιριαστή ευθεία γραμμή)
Μέγιστος ΣΘ του εύρους [% MEW / 10 K]		± 0,3
Μέγιστος ΣΘ του μηδενικού σημείου [% MEW / 10 K]		± 0,1
Επιτήρηση θερμοκρασίας		
Ακρίβεια	[K]	± 0,5; (Κατά τη ροή υλικού μέσου στα όρια του εύρους μετρήσεων ροής)
Χρόνοι απόκρισης		
Χρόνος απόκρισης	[s]	0,1; (dAP = 0)
Τιμή διεργασίας απόσβεσης dAP	[s]	0...5
Επιτήρηση πίεσης		
Χρόνος απόκρισης	[s]	0,05
Επιτήρηση θερμοκρασίας		
Δυναμική απόκριση T05 / T09	[s]	T09 = 0,5
Λογισμικό / προγραμματισμός		
Επιλογές ρύθμισης παραμέτρων		υστέρηση / παράθυρο; ανοικτή επαφή NO / κλειστή επαφή NC; έξοδος ρεύματος/παλμών; η οθόνη μπορεί να περιστραφεί και να απενεργοποιηθεί; Οθόνη ένδειξης; αθροιστή
Διασυνδέσεις		
Διασύνδεση επικοινωνίας		IO-Link
Ειδος μεταφοράς		COM2 (38,4 kBaud)
IO-Link Αναθεώρηση		1.1
SDCI-Πρότυπο		IEC 61131-9 CDV
Προφίλ		Digital Measuring Sensor (0x800A), Identification and Diagnosis (0x4000)
Λειτουργία SIO		Ναι
Απαραίτητο κύριο είδος θύρας		A
Αναλογικά δεδομένα διεργασίας		8
Ψηφιακά δεδομένα διεργασίας		2
Ελαχ. χρόνος κύκλου διεργασίας	[ms]	7,2
Υποστηριζόμενα DeviceIDs	**Τρόπος λειτουργίας**	**DeviceID**
	default	1537

SDG350

Μετρητής πεπιεσμένου αέρα

SDG2 1/2"METRIS PB DN65 SS

Συνθήκες περιβάλλοντος		
Θερμοκρασία περιβάλλοντος	[°C]	0...60
Θερμοκρασία αποθήκευσης	[°C]	-20...85
Μέγιστη επιτρεπτή σχετική υγρασία	[%]	90
Βαθμός προστασίας		IP 65; IP 67

Δοκιμές / εγκρίσεις			
ΗΜΣ		DIN EN 60947-5-9	
Αντοχή σε δονήσεις		DIN EN 68000-2-6	5 g (10...2000 Hz)
MTTF	[χρόνια]	167	
Οδηγία εξοπλισμού πίεσης		Modul A; μπορεί να χρησιμοποιηθεί για ρευστά ομάδας 2; για ρευστά ομάδας 1, κατόπιν αιτήσεως	

Μηχανικά δεδομένα		
Βάρος	[g]	9630
Υλικό κατασκευής		PBT+PC-GF30; PPS-GF40; ανοξείδωτο ατσάλι (1.4301 / 304); ανοξείδωτο ατσάλι (1.4305 / 303); ανοξείδωτο ατσάλι (1.4404 / 316L); FKM
Υλικά σε επαφή με το μέσο		ανοξείδωτο ατσάλι (1.4301 / 304); ανοξείδωτο ατσάλι (1.4404 / 316L); FKM; κεραμικό Με γυάλινη αδρανοποίηση; PPS-GF40; Al2O3 (κεραμικό); ακρυλικό; Τμήμα σωλήνα: ανοξείδωτο ατσάλι (1.4301 / 304)
Σύνδεση διεργασίας		Φλάντζα DN65 κατά:DIN EN 10220

Οθόνες / στοιχεία χειρισμού		
Οθόνη ενδείξεων		έγχρωμη οθόνη ενδείξεων 1,44", 128 x 128 Pixel
		2 x LED, Κίτρινο

Παρατηρήσεις	
Παρατηρήσεις	MW = Μετρούμενη τιμή
	MEW = Τελική τιμή του εύρους μέτρησης
	D = εσωτερική διάμετρος σωλήνα
	Οι περιοχές μέτρησης, ένδειξης και ρύθμισης βασίζονται επάνω στην τυποποιημένη παροχή κατά DIN ISO 2533.
	Για πληροφορίες σχετικά με την εγκατάσταση και τη λειτουργία δείτε τις οδηγίες λειτουργίας.
Τμχ συσκευασίας	1 τμχ

Ηλεκτρική συνδεσμολογία

Κονέκτορας: 1 x M12; κωδικοποίηση: A

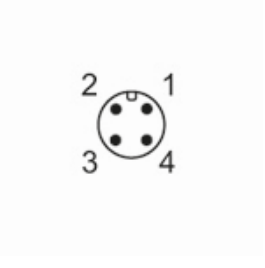

SDG350

Μετρητής πεπιεσμένου αέρα

SDG2 1/2"METRIS PB DN65 SS

Σύνδεση

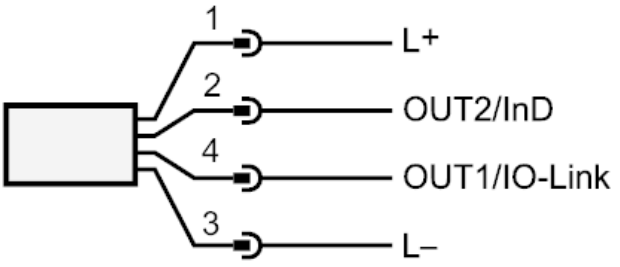

OUT1/IO-Link:	Έξοδος μεταγωγής ροή
	Έξοδος μεταγωγής θερμοκρασία
	Έξοδος μεταγωγής πίεση
	Παλμική έξοδος μετρητής ποιότητας
	έξοδος σήματος Μετρητής προεπιλογής
OUT2/InD:	Έξοδος μεταγωγής ροή
	Έξοδος μεταγωγής θερμοκρασία
	Έξοδος μεταγωγής πίεση
	Αναλογική έξοδος ροή
	Αναλογική έξοδος θερμοκρασία
	Αναλογική έξοδος πίεση
	έξοδος σήματος Μετρητής προεπιλογής
	Παλμική έξοδος μετρητής ποιότητας
	Είσοδος μηδενισμός μετρητή