RU6096

Αυξητικοί κωδικοποιητής με άξονα

RU-6000-I24/J L

Ο κωδικός δεν είναι πλέον διαθέσιμος - Καταχώριση αρχείου

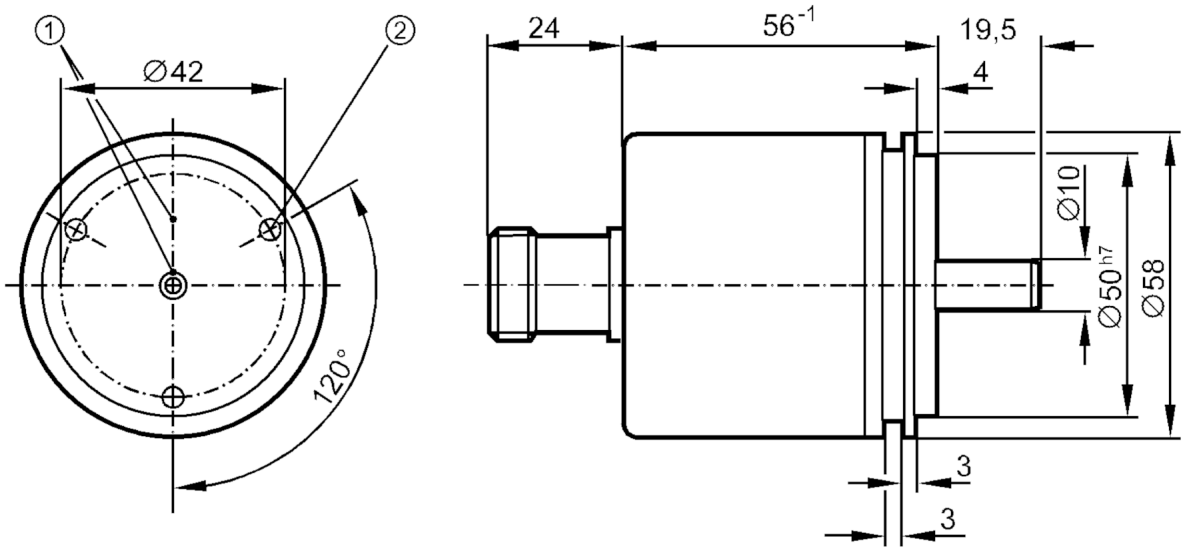

1 Θέση του σήματος αναφοράς
2 M4 Βάθος 5 mm

Χαρακτηριστικά προϊόντος		
Ανάλυση		6000 ανάλυση
Σχεδίαση άξονα		συμπαγή άξονα
Διάμετρος άξονα	[mm]	10
Εφαρμογή		
Αρχή λειτουργίας		αυξητικοί
Ηλεκτρικά δεδομένα		
Τάση λειτουργίας	[V]	10...30 DC
Κατανάλωση ρεύματος	[mA]	150
Έξοδοι		
Ηλεκτρική σχεδίαση		HTL
Μέγιστο ρεύμα ανά έξοδο	[mA]	50
Συχνότητα μεταγωγής	[kHz]	300
Είδος προστασίας βραχυκυκλώματος		< 60 s
Διαφορά φάσης A και B	[°]	90
Εύρος μέτρησης / παραμετροποίησης		
Ανάλυση		6000 ανάλυση
Συνθήκες περιβάλλοντος		
Θερμοκρασία περιβάλλοντος	[°C]	-30...85
Θερμοκρασία αποθήκευσης	[°C]	-30...100

RU6096

Αυξητικοί κωδικοποιητής με άξονα

RU-6000-I24/J L

Βαθμός προστασίας		IP 66
Δοκιμές / εγκρίσεις		
Αντοχή σε κρούσεις		100 g (6 ms)
Αντοχή σε δονήσεις		15 g (55...2000 Hz)
Μηχανικά δεδομένα		
Βάρος	[g]	406
Διαστάσεις	[mm]	Ø 58 / L = 99,5
Υλικό κατασκευής		Αλουμίνιο
Μεγ. περιστροφή, μηχανική	[U/min]	12000
Μεγ. ροπή εκκίνησης	[Nm]	1
Θερμοκρασία αναφοράς ροπής	[°C]	20
Σχεδίαση άξονα		συμπαγή άξονα
Διάμετρος άξονα	[mm]	10
Υλικό άξονα		χάλυβας (1.4104)
Μέγ. φορτίο άξονα αξονικά (στο άκρο του άξονα)	[N]	10
Μέγ. φορτίο άξονα ακτινικά (στο άκρο του άξονα)	[N]	20
Φλάντζα σύσφιξης		Φλάντζα συγχρονισμού

Ηλεκτρική συνδεσμολογία

Κονέκτορας: 1 x M23 (ifm 1001.4), Αξονικά

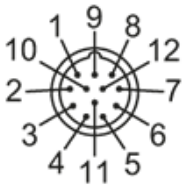

1	B ανεστραμμένο
2	L+ Αισθητήρας
3	Δείκτης 0
4	Δείκτης 0 ανεστραμμένο
5	A
6	A ανεστραμμένο
Θωράκιση	Περίβλημα
7	Βλάβη ανεστραμμένο
8	B
9	n.c.
10	0V (Un)
11	0V Αισθητήρας
12	L+

διαγράμματα και γραφήματα

Διάγραμμα παλμών

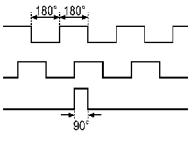

Περιστροφή σύμφωνα με τους δείκτες του ωρολογιού (κοιτώντας τον άξονα)