RU1133

Αυξητικοί κωδικοποιητής με άξονα

RU-1000-I05/P1

Ο κωδικός δεν είναι πλέον διαθέσιμος - Καταχώριση αρχείου

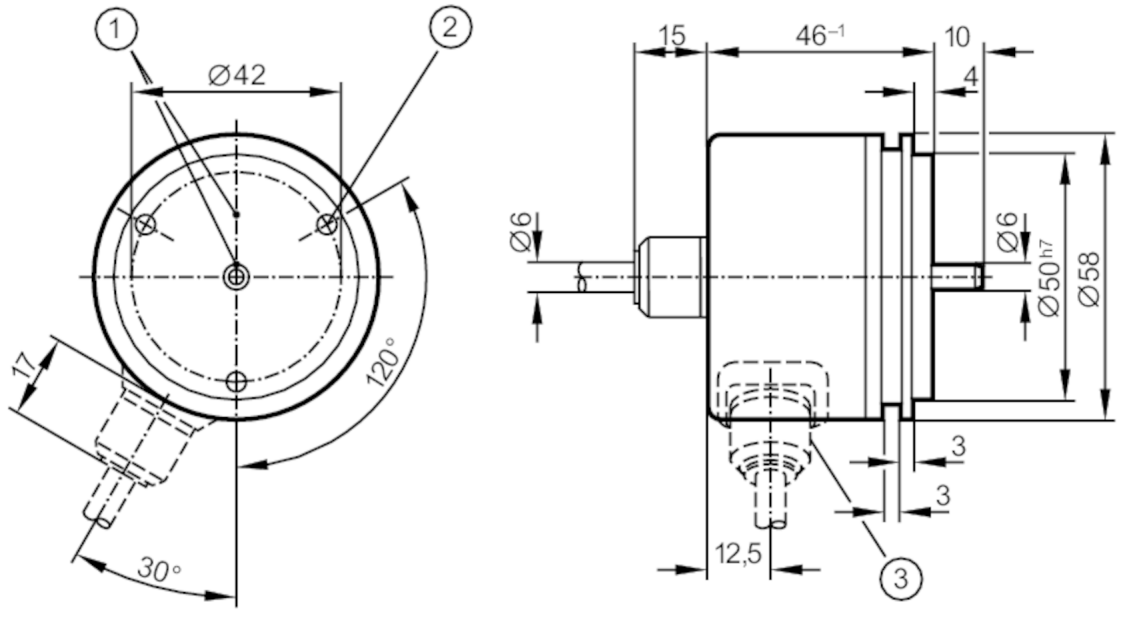

1 Θέση του σήματος αναφοράς
2 M4 Βάθος 5 mm

Χαρακτηριστικά προϊόντος		
Ανάλυση		1000 ανάλυση
Σχεδίαση άξονα		συμπαγή άξονα
Διάμετρος άξονα	[mm]	6
Ηλεκτρικά δεδομένα		
Ανοχή τάσης λειτουργίας	[%]	10
Τάση λειτουργίας	[V]	5 DC
Κατανάλωση ρεύματος	[mA]	150
Έξοδοι		
Ηλεκτρική σχεδίαση		TTL
Μέγιστο ρεύμα ανά έξοδο	[mA]	20
Συχνότητα μεταγωγής	[kHz]	300
Διαφορά φάσης A και B	[°]	90
Εύρος μέτρησης / παραμετροποίησης		
Ανάλυση		1000 ανάλυση
Συνθήκες περιβάλλοντος		
Θερμοκρασία περιβάλλοντος	[°C]	-20...100
Θερμοκρασία αποθήκευσης	[°C]	-30...100
Μέγιστη επιτρεπτή σχετική υγρασία	[%]	98
Βαθμός προστασίας		IP 64

RU1133

Αυξητικοί κωδικοποιητής με άξονα

RU-1000-I05/P1

Δοκιμές / εγκρίσεις		
Αντοχή σε κρούσεις		100 g (6 ms)
Αντοχή σε δονήσεις		10 g (55...2000 Hz)

Μηχανικά δεδομένα		
Διαστάσεις	[mm]	Ø 58 / L = 46
Υλικό κατασκευής		Αλουμίνιο
Μεγ. περιστροφή, μηχανική	[U/min]	12000
Μεγ. ροπή εκκίνησης	[Nm]	1
Θερμοκρασία αναφοράς ροπής	[°C]	20
Σχεδίαση άξονα		συμπαγή άξονα
Διάμετρος άξονα	[mm]	6
Υλικό άξονα		χάλυβας (1.4104)
Μέγ. φορτίο άξονα αξονικά (στο άκρο του άξονα)	[N]	10
Μέγ. φορτίο άξονα ακτινικά (στο άκρο του άξονα)	[N]	20
Φλάντζα σύσφιξης		Φλάντζα συγχρονισμού

Ηλεκτρική συνδεσμολογία

Καλώδιο: 1 m, PUR; Αξονικά

Κονέκτορας: 1 x (ifm 1001.1)

Ροζ (1)	B ανεστραμμένο
Μπλε (2)	+5V Αισθητήρας
Κόκκινο (3)	Δείκτης 0
μαύρο (4)	Δείκτης 0 ανεστραμμένο
Καφέ (5)	A
Πράσινο (6)	A ανεστραμμένο
Μωβ (7)	Βλάβη ανεστραμμένο
Γκρι (8)	B
Ακροδέκτης 9	n.c.
λευκό/πράσινο (10)	0V (Un)
Λευκό (11)	0V Αισθητήρας
καφέ/πράσινο (12)	+5V (Up)
Θωράκιση	Περίβλημα

διαγράμματα και γραφήματα

Διάγραμμα παλμών

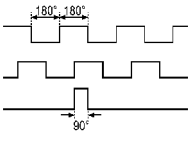

Περιστροφή σύμφωνα με τους δείκτες του ωρολογιού (κοιτώντας τον άξονα)