RP1317

Αυξητικοί κωδικοποιητής με οπή

RP-3600-I05/N10

Ο κωδικός δεν είναι πλέον διαθέσιμος - Καταχώριση αρχείου

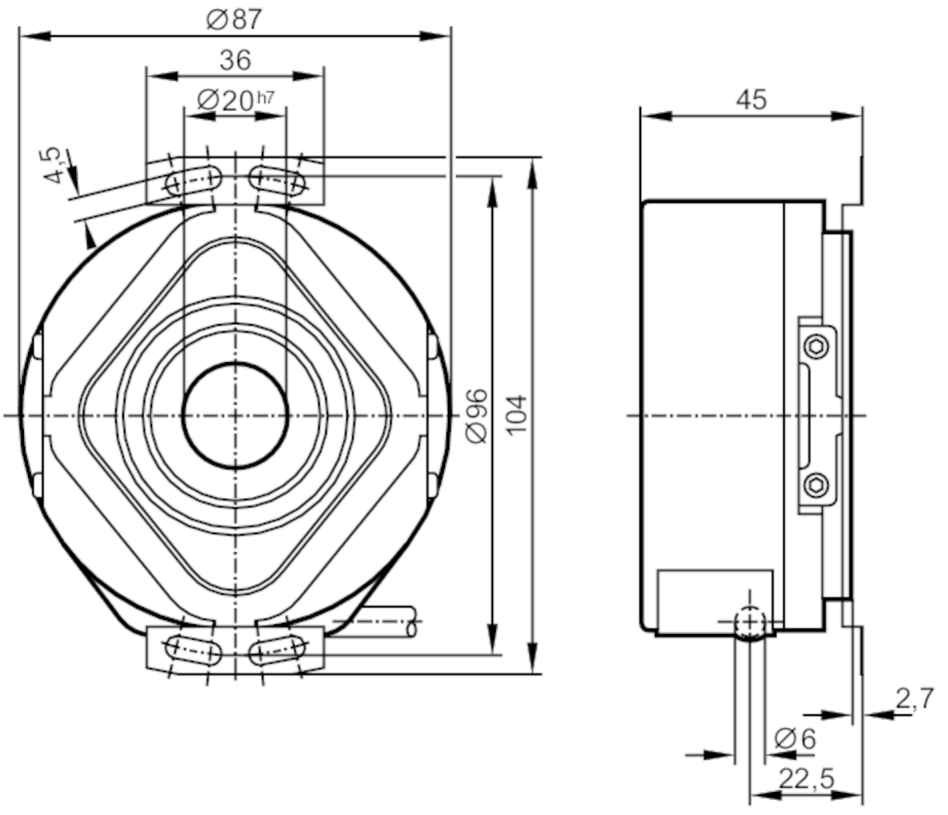

CE

Χαρακτηριστικά προϊόντος		
Ανάλυση		3600 ανάλυση
Σχεδίαση άξονα		Άξονας με κοιλότητα ολικού μήκους
Διάμετρος άξονα	[mm]	20
Ηλεκτρικά δεδομένα		
Ανοχή τάσης λειτουργίας	[%]	10
Τάση λειτουργίας	[V]	5 DC
Κατανάλωση ρεύματος	[mA]	< 150
Έξοδοι		
Ηλεκτρική σχεδίαση		TTL
Μέγιστο ρεύμα ανά έξοδο	[mA]	20
Συχνότητα μεταγωγής	[kHz]	300
Διαφορά φάσης A και B	[°]	90
Εύρος μέτρησης / παραμετροποίησης		
Ανάλυση		3600 ανάλυση
Συνθήκες περιβάλλοντος		
Θερμοκρασία περιβάλλοντος	[°C]	-30...60
Σημείωση για θερμοκρασία περιβάλλοντος		υψηλότερη θερμοκρασία κατόπιν αιτήσεως
		Διάγραμμα, βλέπε οδηγίες συναρμολόγησης

RP1317

Αυξητικοί κωδικοποιητής με οπή

RP-3600-I05/N10

Θερμοκρασία αποθήκευσης [°C]	-30...100	
Μέγιστη επιτρεπτή σχετική υγρασία [%]	98	
Βαθμός προστασίας	IP 64	
Δοκιμές / εγκρίσεις		
Αντοχή σε κρούσεις		100 g (6 ms)
Αντοχή σε δονήσεις	EN 60068-2-6	200 g (50...2000 Hz)
Μηχανικά δεδομένα		
Διαστάσεις [mm]	Ø 87 / L = 45	
Υλικό κατασκευής	Αλουμίνιο	
Μεγ. περιστροφή, μηχανική [U/min]	6000	
Μεγ. ροπή εκκίνησης [Nm]	10	
Θερμοκρασία αναφοράς ροπής [°C]	20	
Σχεδίαση άξονα	Άξονας με κοιλότητα ολικού μήκους	
Διάμετρος άξονα [mm]	20	
Στερέωση άξονα	H7	
Υλικό άξονα	χάλυβας (1.4104)	
Βάθος τοποθέτησης του άξονα [mm]	10	
Μέγιστη αξονική μετατόπιση άξονα [mm]	1,5	

Ηλεκτρική συνδεσμολογία

Καλώδιο: 1 m, PUR; Ακτινικά

Καφέ	A
Πράσινο	A ανεστραμμένο
Γκρι	B
Ροζ	B ανεστραμμένο
Κόκκινο	Δείκτης 0
μαύρο	Δείκτης 0 ανεστραμμένο
Μπλε	L+ Αισθητήρας
Λευκό	0V Αισθητήρας
καφέ/πράσινο	L+ (Up)
λευκό/πράσινο	0V (Un)
Μωβ	Βλάβη ανεστραμμένο
Θωράκιση	Περίβλημα

διαγράμματα και γραφήματα

Διάγραμμα παλμών

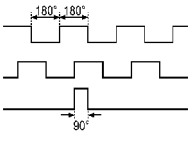

Περιστροφή σύμφωνα με τους δείκτες του ωρολογιού (κοιτώντας τον άξονα)