RM3010

Απόλυτος πολύστροφος κωδικοποιητής με οπή

RMO12BRU41312bPRN

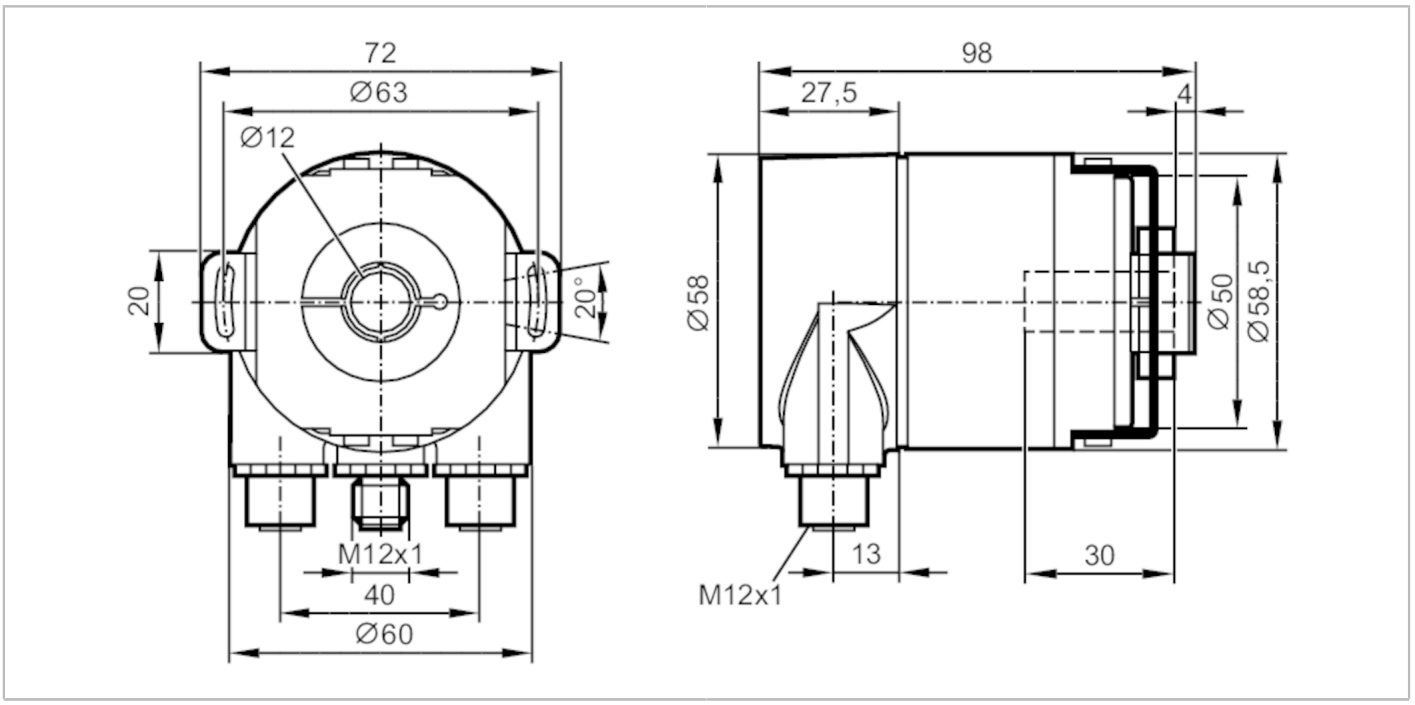

Χαρακτηριστικά προϊόντος		
Ανάλυση		8192 βήματα; 4096 περιστροφές; 25 Bit
Διασύνδεση επικοινωνίας		ProfiNet-IO; PROFINET προφίλ κωδικοποιητή V4.2
Σχεδίαση άξονα		Μονόπλευρα ανοιχτός κοίλος άξονας
Διάμετρος άξονα	[mm]	12
Εφαρμογή		
Αρχή λειτουργίας		απόλυτο
Τύπος περιστροφής		Πολύστροφοι
Ηλεκτρικά δεδομένα		
Τάση λειτουργίας	[V]	10...30 DC
Κατανάλωση ρεύματος	[mA]	100; ((24 V))
Προστασία ανάστροφης πολικότητας		Ναι
Έξοδοι		
Προστασία βραχυκυκλώματος		Ναι
Τρόπος κωδικοποίησης		δυαδικά
Εύρος μέτρησης / παραμετροποίησης		
Ανάλυση		8192 βήματα; 4096 περιστροφές; 25 Bit
Ακρίβεια / αποκλίσεις		
14 - 16 Bits		
Ακρίβεια	[°]	0,0439
<13 Bits		
Ακρίβεια	[°]	0,022

RM3010

Απόλυτος πολύστροφος κωδικοποιητής με οπή

RMO12BRU41312bPRN

Λογισμικό / προγραμματισμός		
Επιλογές ρύθμισης παραμέτρων		ανάλυση ανά περιστροφή; ολική ανάλυση; Φορά περιστροφής; προρυθμισμένη τιμή; παροχή τιμής ταχύτητας; IP διεύθυνση; MRP; MRPD; άξονας περιστροφής
Διευθυνσιοδότηση		Λογισμικό
Διασυνδέσεις		
Διασύνδεση επικοινωνίας		ProfiNet-IO; PROFINET προφίλ κωδικοποιητή V4.2
Συνθήκες περιβάλλοντος		
Θερμοκρασία περιβάλλοντος	[°C]	-40...85
Θερμοκρασία αποθήκευσης	[°C]	-40...85
Μέγιστη επιτρεπτή σχετική υγρασία	[%]	98; (δεν επιτρέπεται συμπύκνωση)
Βαθμός προστασίας		IP 67; (στο περίβλημα: IP 67; στον άξονα: IP 67)
Δοκιμές / εγκρίσεις		
Αντοχή σε κρούσεις		DIN EN 60068-2-27 — 100 g (6 ms) / μισό ημίτονο
Αντοχή σε συνεχείς κρούσεις		DIN EN 60068-2-29 — 10 g (16 ms) / μισό ημίτονο
Αντοχή σε δονήσεις		DIN EN 60068-2-6 — 20 g (20...1000 Hz)
MTTF	[χρόνια]	95
Μηχανικά δεδομένα		
Βάρος	[g]	601
Διαστάσεις	[mm]	Ø 58,5 / L = 98
Υλικό κατασκευής		Αλουμίνιο; Δακτύλιος σύσφιξης: Ορείχαλκος
Μεγ. περιστροφή, μηχανική	[U/min]	3000
Σχεδίαση άξονα		Μονόπλευρα ανοιχτός κοίλος άξονας
Διάμετρος άξονα	[mm]	12
Υλικό άξονα		χάλυβας (1.4104)
Μέγ. φορτίο άξονα αξονικά (στο άκρο του άξονα)	[N]	40
Μέγ. φορτίο άξονα ακτινικά (στο άκρο του άξονα)	[N]	110
Φλάντζα σύσφιξης		σύνδεσμος στάτορα

Ηλεκτρική συνδεσμολογία - Ethernet

Κονέκτορας: 1 x M12; κωδικοποίηση: D

1	Tx +
2	Rx +
3	Tx -
4	Rx -

RM3010

Απόλυτος πολύστροφος κωδικοποιητής με οπή

RMO12BRU41312bPRN

Ηλεκτρική συνδεσμολογία - Ηλεκτρική τροφοδοσία

Κονέκτορας: 1 x M12; κωδικοποίηση: A

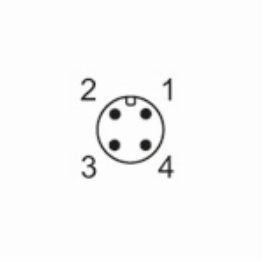

1	10...30 V DC
2	Ελεύθερο
3	GND 0 V
4	Ελεύθερο