PM2057

Επίπεδος αισθητήρας πίεσης

PM-001BRES30-E-ZVG/US/ /P

Κωδικός υπό κατάργηση
Ημερομηνία κατάργησης: 03/31/2024

Εναλλακτικοί κωδικοί: PI1009 ή PM1707
Προσέξτε όταν επιλέγετε έναν εναλλακτικό κωδικό, τα τεχνικά χαρακτηριστικά μπορεί να διαφέρουν!

Να μην χρησιμοποιείται για νέα έργα.
Δεν διατίθενται πλέον αντάπτορες ως παρελκόμενα σύνδεσης

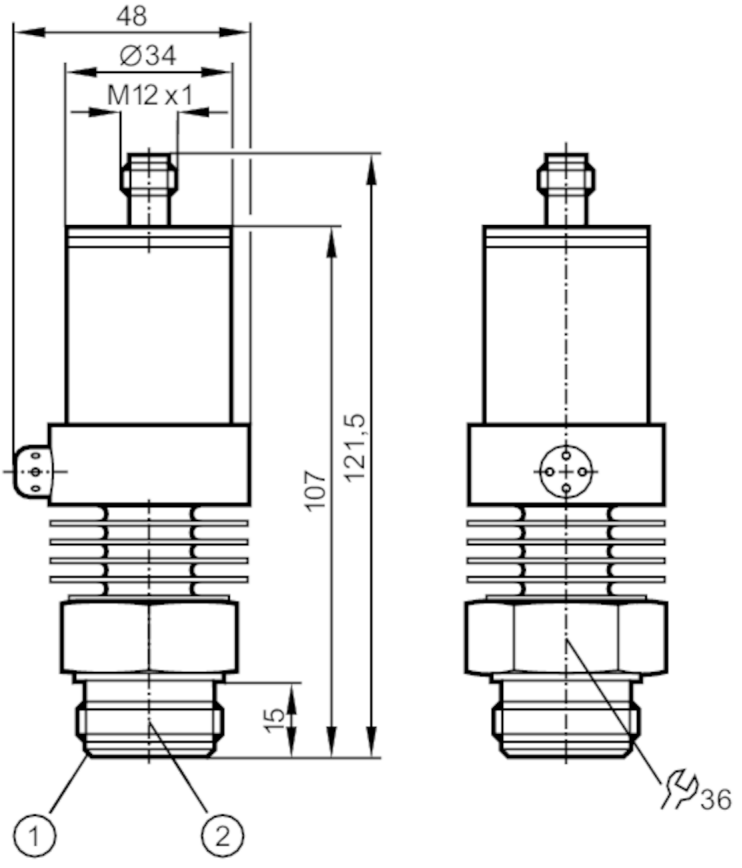

1 Aseptoflex ακμή στεγάνωσης
2 Aseptoflex σπείρωμα

EC 1935/2004 EHEDG Tested FCM

Χαρακτηριστικά προϊόντος				
Αριθμός εισόδων και εξόδων	Αριθμός αναλογικών εξόδων: 1			
Εύρος μέτρησης	-0,05...1 bar	-50...1000 mbar	-0,7...14,5 psi	-5...100 kPa
Σύνδεση διεργασίας	βιδωτή σύνδεση Aseptoflex εξωτερικό σπείρωμα Aseptoflex			

Εφαρμογή			
Ιδιαίτερο χαρακτηριστικό	Επιχρυσωμένες επαφές		
Εφαρμογή	επίπεδη τοποθέτηση για βιομηχανίες τροφίμων και ποτών		
Μέσο	Παχύρευστα υλικά και υγρά με αιωρούμενα στερεά; υγρά και αέρια		
Θερμοκρασία μέσου [°C]	-25...125; (145 max. 1h)		
Ελαχ. πίεση διάρρηξης	30000 mbar	450 psi	3000 kPa
Αντοχή σε πιέσεις	10000 mbar	145 psi	1000 kPa

PM2057

Επίπεδος αισθητήρας πίεσης

PM-001BRES30-E-ZVG/US/ /P

Σχεδίαση πίεσης	σχετική πίεση
Χωρίς διάκενο	Ναι
Ηλεκτρικά δεδομένα	
Τάση λειτουργίας [V]	14...30 DC
Ελαχ. αντίσταση μόνωσης [MΩ]	100; (500 V DC)
Βαθμός προστασίας	III
Προστασία ανάστροφης πολικότητας	Ναι
Αρχή λειτουργίας	Υδροστατική
Είσοδοι / έξοδοι	
Αριθμός εισόδων και εξόδων	Αριθμός αναλογικών εξόδων: 1
Έξοδοι	
Συνολικός αριθμός εξόδων	1
Σήμα εξόδου	αναλογικό σήμα
Αριθμός αναλογικών εξόδων	1
Αναλογικό ρεύμα εξόδου [mA]	4...20
Μεγ. φορτίο [Ω]	550; (Ub = 24 V; (Ub - 13 V) / 20 mA)
Προστασία υπερφόρτωσης	Ναι

Εύρος μέτρησης / παραμετροποίησης				
Εύρος μέτρησης	-0,05...1 bar	-50...1000 mbar	-0,7...14,5 psi	-5...100 kPa
Αναλογικό αρχικό σημείο	-50...749 mbar	-0,7...10,9 psi	-5...74,9 kPa	
Αναλογικό τελικό σημείο	200...999 mbar	2,9...14,5 psi	20...99,9 kPa	
Σε βήμα	1 mbar	0,1 psi	0,1 kPa	
Εργοστασιακή ρύθμιση		ASP = 0 mbar	AEP = 999 mbar	

Ακρίβεια / αποκλίσεις	
Επαναληψιμότητα [% του εύρους]	< ± 0,1; (με διακυμάνσεις θερμοκρασίας < 10K; Turn down 1:1)
Απόκλιση χαρακτηριστικής καμπύλης [% του εύρους]	< ± 0,6; (Turn down 1:1 , γραμμικότητα, συμπερ. υστέρηση και επαναληψιμότητα , ρύθμιση οριακών σημείων κατά DIN EN IEC 62828-1)
Απόκλιση γραμμικότητας [% του εύρους]	< ± 0,5; (Turn down 1:1)
Απόκλιση υστέρησης[% του εύρους]	< ± 0,1; (Turn down 1:1)
Μακροχρόνια σταθερότητα [% του εύρους]	< ± 0,1; (Turn down 1:1; ανά έτος)
Σημείο μηδέν συντελεστή θερμοκρασίας [% του εύρους ανά 10 K]	< ± 0,1; (0...80 °C)
Εύρος συντελεστή θερμοκρασίας [% του εύρους ανά 10 K]	< ± 0,2; (0...80 °C)
Χρόνοι απόκρισης	
Μεγ. χρόνος απόκρισης αναλογικής εξόδου [ms]	3

PM2057

Επίπεδος αισθητήρας πίεσης

PM-001BRES30-E-ZVG/US/ /P

Λογισμικό / προγραμματισμός			
Επιλογές ρύθμισης παραμέτρων		σημείο μηδέν; εύρος	
Διασυνδέσεις			
Διασύνδεση επικοινωνίας		EPS	
Συνθήκες περιβάλλοντος			
Θερμοκρασία περιβάλλοντος	[°C]	-25...80	
Θερμοκρασία αποθήκευσης	[°C]	-40...100	
Βαθμός προστασίας		IP 67	
Δοκιμές / εγκρίσεις			
ΗΜΣ		EN 61000-4-2 ESD	4 kV CD / 8 kV AD
		EN 61000-4-3 HF διαχυόμενη	1 GHz / Ακρίβεια < 2,5%
		EN 61000-4-4 Burst	2 kV
		EN 61000-4-6 HF ενσύρματη	10 V
Αντοχή σε κρούσεις		DIN IEC 68-2-27	50 g (11 ms)
Αντοχή σε δονήσεις		DIN IEC 68-2-6	20 g (10...2000 Hz)
MTTF	[χρόνια]	271	
Μηχανικά δεδομένα			
Βάρος	[g]	471,5	
Υλικό κατασκευής		ανοξείδωτο ατσάλι (1.4404 / 316L); PEI; FKM	
Υλικά σε επαφή με το μέσο		κεραμικό (99,9 % Al2O3); ανοξείδωτο ατσάλι (1.4404 / 316L); χαρακτηριστικά επιφάνειας: Ra < 0,4 / Rz 4; PTFE	
Ελαχ. κύκλοι πίεσης		100 εκατομμύρια	
Σύνδεση διεργασίας		βιδωτή σύνδεση Aseptoflex εξωτερικό σπείρωμα Aseptoflex	
Παρατηρήσεις			
Παρατηρήσεις		Η έγκριση 3A είναι έγκυρη μόνο αν χρησιμοποιηθούν για την εγκατάσταση προσαρμογείς με έγκριση 3A.	
Σημειώσεις		Να μην χρησιμοποιείται για νέα έργα.; Δεν διατίθενται πλέον αντάπτορες ως παρελκόμενα σύνδεσης	
Τμχ συσκευασίας		1 τμχ	

Ηλεκτρική συνδεσμολογία

Κονέκτορας: 1 x M12; κωδικοποίηση: A; Επαφές: επίχρυσες

PM2057

Επίπεδος αισθητήρας πίεσης

PM-001BRES30-E-ZVG/US/ /P
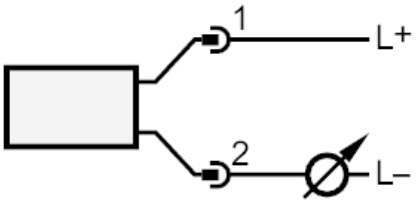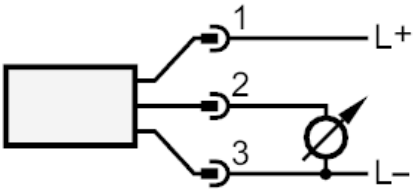
Σύνδεση