PF7953

Επίπεδος αισθητήρας πίεσης

PF-025-REB34-QFPKG/US/.../P

Ο κωδικός δεν είναι πλέον διαθέσιμος - Καταχώριση αρχείου

Εναλλακτικοί κωδικοί: PF2953

Προσέξτε όταν επιλέγετε έναν εναλλακτικό κωδικό, τα τεχνικά χαρακτηριστικά μπορεί να διαφέρουν!

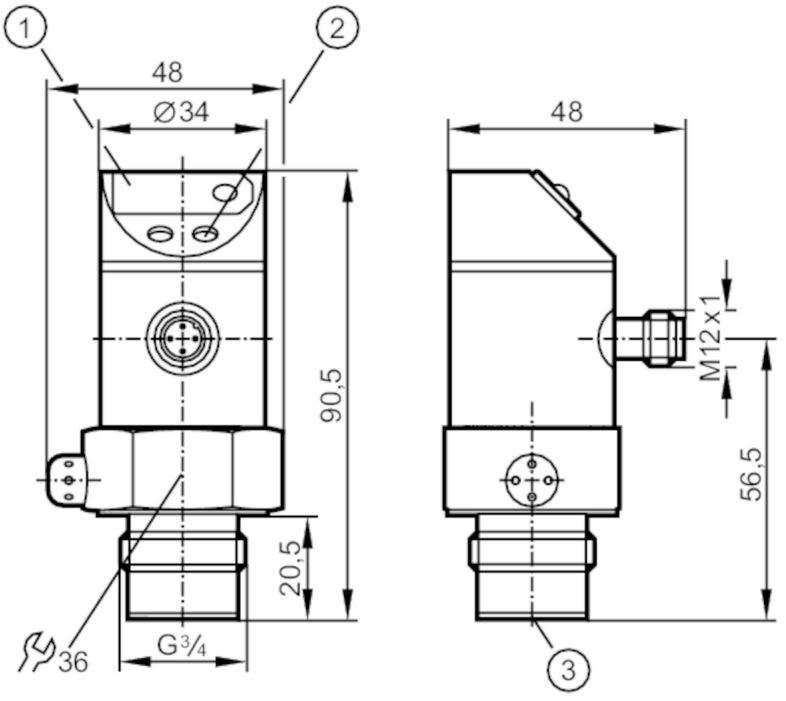

1 Οθόνη με LED 7-στοιχείων
2 Μπουτόν προγραμματισμού
3 O-ring

Χαρακτηριστικά προϊόντος		
Αριθμός εισόδων και εξόδων		Αριθμός ψηφιακών εξόδων: 2
Εύρος μέτρησης	[bar]	0...25
Σύνδεση διεργασίας		βιδωτή σύνδεση G 3/4 εξωτερικό σπείρωμα
Εφαρμογή		
Ιδιαίτερο χαρακτηριστικό		Επιχρυσωμένες επαφές
Εφαρμογή		επίπεδη τοποθέτηση για βιομηχανίες τροφίμων και ποτών
Εγκατάσταση		Στρεφόμενο περίβλημα 350°
Μέσο		Παχύρευστα υλικά και υγρά με αιωρούμενα στερεά; υγρά και αέρια
Θερμοκρασία μέσου	[°C]	-25...80
Ελαχ. πίεση διάρρηξης	[bar]	200
Αντοχή σε πιέσεις	[bar]	100
Σχεδίαση πίεσης		σχετική πίεση
Χωρίς διάκενο		Ναι
Ηλεκτρικά δεδομένα		
Τάση λειτουργίας	[V]	18...30 DC
Κατανάλωση ρεύματος	[mA]	< 60

PF7953

Επίπεδος αισθητήρας πίεσης

PF-025-REB34-QFPKG/US/.../P

Ελαχ. αντίσταση μόνωσης	[MΩ]	100; (500 V DC)
Βαθμός προστασίας		III
Προστασία ανάστροφης πολικότητας		Ναι
Χρονοκαθυστέρηση ενεργοποίησης	[s]	0,2
Ενσωματωμένος επιτηρητής "Watchdog"		Ναι
Είσοδοι / έξοδοι		
Αριθμός εισόδων και εξόδων		Αριθμός ψηφιακών εξόδων: 2
Έξοδοι		
Συνολικός αριθμός εξόδων		2
Σήμα εξόδου		σήμα μεταγωγής
Ηλεκτρική σχεδίαση		PNP
Αριθμός ψηφιακών εξόδων		2
Λειτουργία εξόδου		ανοικτή επαφή NO / κλειστή επαφή NC; (παραμετροποιήσιμη)
Μεγ. πτώση τάσης εξόδου μεταγωγής DC	[V]	2
Μόνιμο ονομαστικό ρεύμα εξόδου μεταγωγής DC	[mA]	250
Προστασία βραχυκυκλώματος		Ναι
Είδος προστασίας βραχυκυκλώματος		Με παλμό
Προστασία υπερφόρτωσης		Ναι
Εύρος μέτρησης / παραμετροποίησης		
Εύρος μέτρησης	[bar]	0...25
Σημείο ενεργοποίησης SP	[bar]	0,2...25
Σημείο απενεργοποίησης rP	[bar]	0,1...24,8
Σε βήμα	[bar]	0,1
Ακρίβεια / αποκλίσεις		
Ακρίβεια σημείου μεταγωγής	[% της τελικής τιμής]	< ± 1
Επαναληψιμότητα	[% της τελικής τιμής]	< ± 0,25; (με διακυμάνσεις θερμοκρασίας < 10K)
Θερμοκρασιακή ολίσθηση ανά 10 K		< ± 0,3

Χρόνοι απόκρισης

Συχνότητα μεταγωγής για δεδομένο σετ χρόνου απόκρισης μιας εξόδου

Χρόνος απόκρισης (dAP)	[ms]	3	6	10	17	30	60	125	250	500
Συχνότητα μεταγωγής	[Hz]	170	80	50	30	16	8	4	2	1

Χρόνος απόκρισης	[ms]	σε ορθογωνική χαρακτηριστική πίεσης; Σημείο ενεργοποίησης (SPx) = 70 %; σημείο απενεργοποίησης (rPx) = 30 %
Ρυθμιζόμενη χρονοκαθυστέρηση dS, dr	[s]	0, 0,2,...10, 11,...50

PF7953

Επίπεδος αισθητήρας πίεσης

PF-025-REB34-QFPKG/US/.../P

Λογισμικό / προγραμματισμός		
Ρύθμιση σημείου μεταγωγής	Μπουτόν προγραμματισμού	
Επιλογές ρύθμισης παραμέτρων	υστέρηση / παράθυρο; ανοικτή επαφή NO / κλειστή επαφή NC; χρονοκαθυστέρηση ενεργοποίησης / απενεργοποίησης; Φίμωση	
Συνθήκες περιβάλλοντος		
Θερμοκρασία περιβάλλοντος [°C]	-25...80	
Θερμοκρασία αποθήκευσης [°C]	-40...100	
Βαθμός προστασίας	IP 67	
Δοκιμές / εγκρίσεις		
ΗΜΣ	EN 61000-4-2 ESD	4 kV CD / 8 kV AD
	EN 61000-4-3 HF διαχυόμενη	10 V/m
	EN 61000-4-4 Burst	2 kV
	EN 61000-4-6 HF ενσύρματη	10 V
Αντοχή σε κρούσεις	DIN IEC 68-2-27	50 g (11 ms)
Αντοχή σε δονήσεις	DIN IEC 68-2-6	20 g (10...2000 Hz)
Μηχανικά δεδομένα		
Υλικό κατασκευής	EPDM/X; FKM; PA; PBT; PC; PTFE; ανοξείδωτο ατσάλι (1.4404 / 316L)	
Υλικά σε επαφή με το μέσο	FKM; κεραμικό; PTFE; ανοξείδωτο ατσάλι (1.4404 / 316L)	
Ελαχ. κύκλοι πίεσης	100 εκατομμύρια	
Σύνδεση διεργασίας	βιδωτή σύνδεση G 3/4 εξωτερικό σπείρωμα	
Οθόνες / στοιχεία χειρισμού		
Οθόνη ενδείξεων	Ενεργοποίησης εξόδου	2 x LED, Κόκκινο
	Ένδειξη κατάστασης	Οθόνη με LED 7-στοιχείων
	Μετρούμενες τιμές	Οθόνη με LED 7-στοιχείων
Παρατηρήσεις		
Τμχ συσκευασίας	1 τμχ	

Ηλεκτρική συνδεσμολογία

Κονέκτορας: 1 x M12; κωδικοποίηση: A; Επαφές: επίχρυσες

PF7953

Επίπεδος αισθητήρας πίεσης

PF-025-REB34-QFPKG/US/.../P
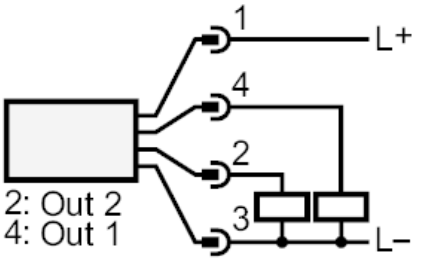
Σύνδεση