PB5323

Αισθητήρας πίεσης με οθόνη μπάρας LED

PB-040PSBU76-HFPKG/US/ /V

Ο κωδικός δεν είναι πλέον διαθέσιμος - Καταχώριση αρχείου

Εναλλακτικοί κωδικοί: PN7303

Προσέξτε όταν επιλέγετε έναν εναλλακτικό κωδικό, τα τεχνικά χαρακτηριστικά μπορεί να διαφέρουν!

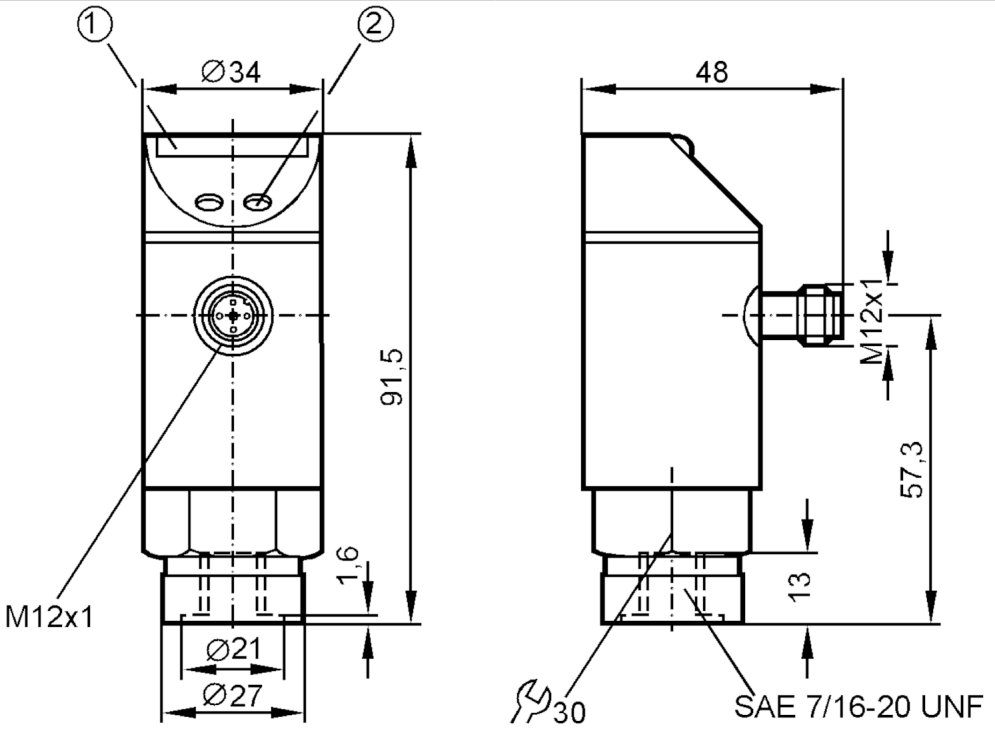

1 LED οθόνη μπάρας
2 Μπουτόν προγραμματισμού

Χαρακτηριστικά προϊόντος		
Αριθμός εισόδων και εξόδων		Αριθμός ψηφιακών εξόδων: 1
Εύρος μέτρησης	[psi]	0...400
Σύνδεση διεργασίας		βιδωτή σύνδεση 7/16" - 20 UNF εσωτερικό σπείρωμα
Εφαρμογή		
Ιδιαίτερο χαρακτηριστικό		Επιχρυσωμένες επαφές
Εφαρμογή		για βιομηχανικές εφαρμογές
Μέσο		υγρά και αέρια
Θερμοκρασία μέσου	[°C]	-25...80
Ελαχ. πίεση διάρρηξης	[psi]	5075
Αντοχή σε πιέσεις	[psi]	1500
Σχεδίαση πίεσης		σχετική πίεση
Ηλεκτρικά δεδομένα		
Τάση λειτουργίας	[V]	18...30 DC
Κατανάλωση ρεύματος	[mA]	< 50
Ελαχ. αντίσταση μόνωσης	[MΩ]	100; (500 V DC)
Βαθμός προστασίας		III

PB5323

Αισθητήρας πίεσης με οθόνη μπάρας LED

PB-040PSBU76-HFPKG/US/ /V

Προστασία ανάστροφης πολικότητας	Ναι
Χρονοκαθυστέρηση ενεργοποίησης [s]	0,2
Ενσωματωμένος επιτηρητής "Watchdog"	Ναι
Είσοδοι / έξοδοι	
Αριθμός εισόδων και εξόδων	Αριθμός ψηφιακών εξόδων: 1
Έξοδοι	
Συνολικός αριθμός εξόδων	1
Σήμα εξόδου	σήμα μεταγωγής
Ηλεκτρική σχεδίαση	PNP
Αριθμός ψηφιακών εξόδων	1
Λειτουργία εξόδου	ανοικτή επαφή NO / κλειστή επαφή NC; (παραμετροποιήσιμη)
Μεγ. πτώση τάσης εξόδου μεταγωγής DC [V]	2
Μόνιμο ονομαστικό ρεύμα εξόδου μεταγωγής DC [mA]	250
Συχνότητα μεταγωγής DC [Hz]	10
Προστασία βραχυκυκλώματος	Ναι
Είδος προστασίας βραχυκυκλώματος	Με παλμό
Προστασία υπερφόρτωσης	Ναι
Εύρος μέτρησης / παραμετροποίησης	
Εύρος μέτρησης [psi]	0...400
Σημείο ενεργοποίησης SP [psi]	20...400
Σημείο απενεργοποίησης rP [psi]	12...392
Σε βήμα [psi]	4
Σημείωση για υστέρηση	ρυθμιζόμενος
Ακρίβεια / αποκλίσεις	
Ακρίβεια σημείου μεταγωγής [% της τελικής τιμής]	< ± 2,0
Επαναληψιμότητα [% της τελικής τιμής]	< ± 0,25; (με διακυμάνσεις θερμοκρασίας < 10K)
Θερμοκρασιακή ολίσθηση ανά 10 K	< ± 0,3
Λογισμικό / προγραμματισμός	
Ρύθμιση σημείου μεταγωγής	Μπουτόν προγραμματισμού
Συνθήκες περιβάλλοντος	
Θερμοκρασία περιβάλλοντος [°C]	-25...80
Θερμοκρασία αποθήκευσης [°C]	-40...100
Βαθμός προστασίας	IP 65

PB5323

Αισθητήρας πίεσης με οθόνη μπάρας LED

PB-040PSBU76-HFPKG/US/ /V

Δοκιμές / εγκρίσεις		
ΗΜΣ	EN 61000-4-2 ESD	4 kV CD / 8 kV AD
	EN 61000-4-3 HF διαχυόμενη	10 V/m
	EN 61000-4-4 Burst	2 kV
	EN 61000-4-6 HF ενσύρματη	10 V
Αντοχή σε κρούσεις	DIN IEC 68-2-27	50 g (11 ms)
Αντοχή σε δονήσεις	DIN IEC 68-2-6	20 g (10...2000 Hz)

Μηχανικά δεδομένα	
Υλικό κατασκευής	EPDM/X; FKM; NBR; PA; PBT; PC; PTFE; ανοξείδωτο ατσάλι (1.4301 / 304)
Υλικά σε επαφή με το μέσο	FKM; κεραμικό; ανοξείδωτο ατσάλι (1.4305 / 303)
Ελαχ. κύκλοι πίεσης	100 εκατομμύρια
Σύνδεση διεργασίας	βιδωτή σύνδεση 7/16" - 20 UNF εσωτερικό σπείρωμα

Οθόνες / στοιχεία χειρισμού		
Οθόνη ενδείξεων	Ενεργοποίησης εξόδου	LED, Κίτρινο
	Μετρούμενες τιμές	10 x LED, Πράσινο Ανάλυση 10 % της τελικής τιμής

Παρατηρήσεις	
Τμχ συσκευασίας	1 τμχ

Ηλεκτρική συνδεσμολογία
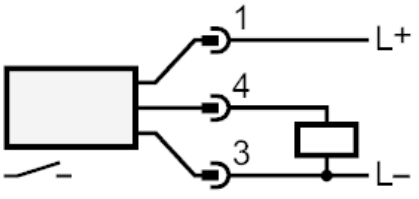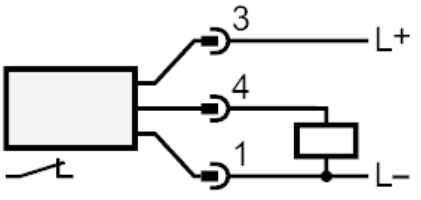
Κονέκτορας: 1 x M12; κωδικοποίηση: A; Επαφές: επίχρυσες