OY511S

Οπτικά πλέγματα ασφαλείας

OYA510-02-4-12-P-4-M

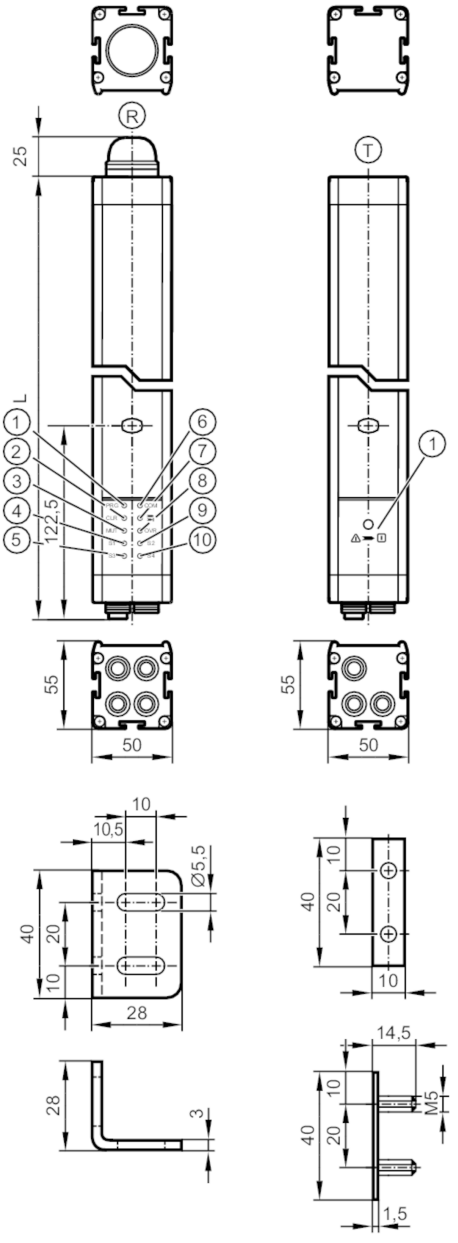

T	πομπός
1	LED Τρίχρωμο κόκκινο / κίτρινο / πράσινο
-	
R	δέκτης
1	LED Κίτρινο
2	LED Κίτρινο
3	LED Κίτρινο
4	LED Κίτρινο
5	LED Κίτρινο
6	LED Πορτοκαλί
7	LED δίχρωμη κόκκινο / πράσινο
8	LED Κίτρινο
9	LED Κίτρινο
10	LED Κίτρινο

Χαρακτηριστικά προϊόντος

Είδος φωτός	Υπέρυθρο φως

OY511S

Οπτικά πλέγματα ασφαλείας

OYA510-02-4-12-P-4-M

Ηλεκτρική σχεδίαση		PNP
Βαθμός προστασίας		IP 65; IP 67
Ηλεκτρικά δεδομένα		
Τάση λειτουργίας	[V]	24 DC
Βαθμός προστασίας		III
Προστασία ανάστροφης πολικότητας		Ναι
Χρονοκαθυστέρηση ενεργοποίησης	[s]	< 10
Είδος φωτός		Υπέρυθρο φως
Μήκος κύματος	[nm]	950
Δέκτης		
Κατανάλωση ρεύματος	[mA]	84
Πομπός		
Κατανάλωση ρεύματος	[mA]	42
Έξοδοι		
Ηλεκτρική σχεδίαση		PNP
Αριθμός εξόδων OSSD		2
Μέγ. φορτίο ρεύματος ανά OSSD έξοδο	[mA]	300; (24 V)
Προστασία βραχυκυκλώματος		Ναι
Εύρος μέτρησης		
Υψος περιοχής προστασίας	[mm]	510
Αριθμός δεσμών		2
Πλάτος πεδίου προστασίας (μικρής φωτεινότητας)	[m]	0...4
Πλάτος πεδίου προστασίας (μεγάλης φωτεινότητας)	[m]	3...12
Χρόνοι απόκρισης		
Χρόνος απόκρισης	[ms]	5,5
Συνθήκες περιβάλλοντος		
Εφαρμογές		Κλάση C κατά EN 60654-1 παντός καιρού εφαρμογή
Θερμοκρασία περιβάλλοντος	[°C]	-30...55
Θερμοκρασία αποθήκευσης	[°C]	-30...70
Μέγιστη επιτρεπτή σχετική υγρασία	[%]	95; (χωρίς συμπύκνωση)
Βαθμός προστασίας		IP 65; IP 67
Δοκιμές / εγκρίσεις		
ΗΜΣ	IEC 61496-1	
Αντοχή σε κρούσεις	IEC 61496-1	
Αντοχή σε δονήσεις	IEC 61496-1	
Κατάταξη ασφαλείας		
Τύπος ESPE (IEC 61496-1)		4

OY511S

Οπτικά πλέγματα ασφαλείας

OYA510-02-4-12-P-4-M

Σύμμορφο με τις απαιτήσεις		ISO 13849-1: 2015 Κατηγορία 4, PL e
		IEC 61508 SIL 3
		IEC 62061 SIL 3
Διάρκεια χρήσης TM (Mission Time)	[h]	175200
PFH	[1/h]	9E-09
Μηχανικά δεδομένα		
Βάρος	[g]	4720
Διαστάσεις	[mm]	685 x 50 x 50
Υλικό κατασκευής		Περίβλημα: Αλουμίνιο; εμπρόσθιος φακός: PC
Μήκος L	[mm]	685
Οθόνες / στοιχεία χειρισμού		
Οθόνη ενδείξεων	πομπός	1 x LED
	δέκτης	10 x LED
Παρελκόμενα		
Παρεχόμενα εξαρτήματα		Γωνία στερέωσης: 4
		Παξιμάδια εγκοπής: 4
Παρατηρήσεις		
Τμχ συσκευασίας		1 τμχ
Ηλεκτρική συνδεσμολογία - δέκτης		
Σύνδεση		

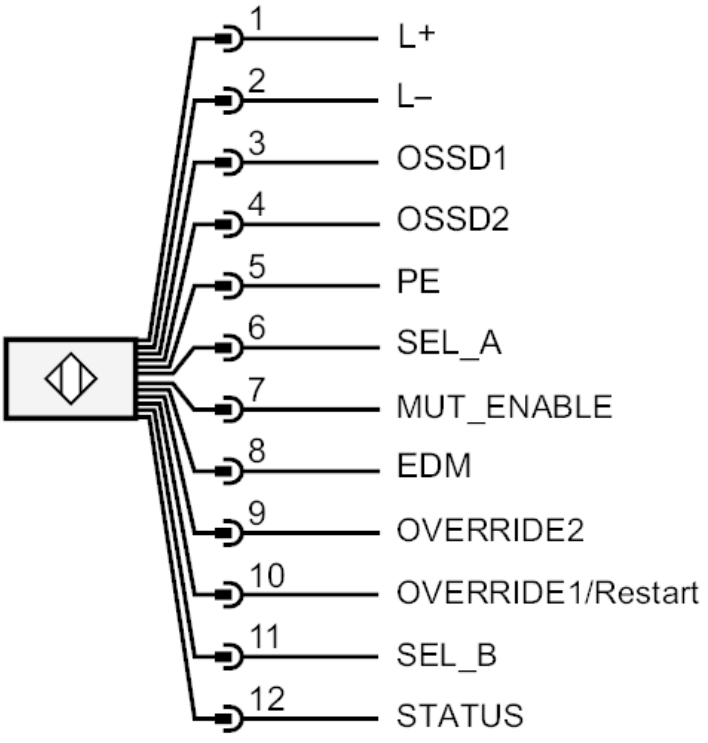

OY511S

Οπτικά πλέγματα ασφαλείας

OYA510-02-4-12-P-4-M

Κονέκτορας: 1 x M12; Μέγιστο μήκος καλωδίου: 100 m; για διατομή αγωγού 1 mm²

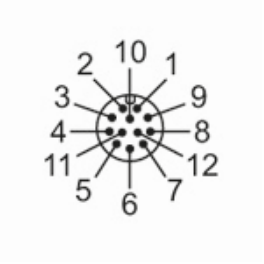

Ηλεκτρική συνδεσμολογία - πομπός

Σύνδεση

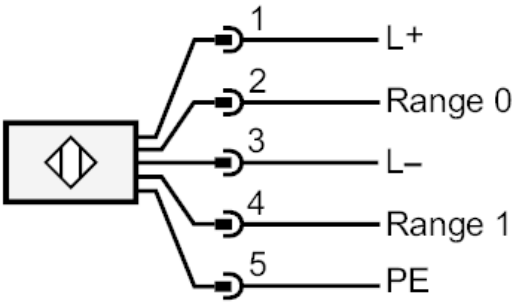
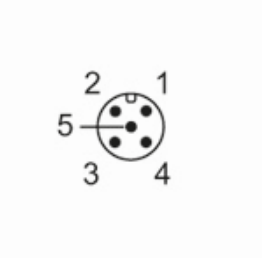
Κονέκτορας: 1 x M12; κωδικοποίηση: A