OI8502

Φωτοκύτταρο διάχυσης

OIT-FPKG/US100DPX

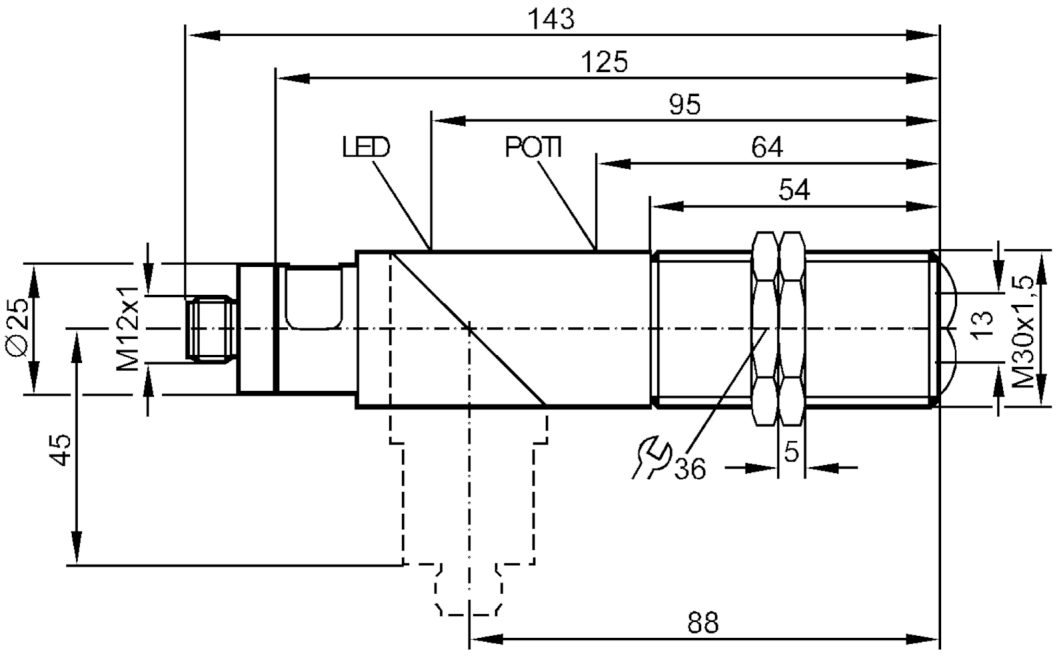

Χαρακτηριστικά προϊόντος		
Είδος φωτός		Υπέρυθρο φως
Περίβλημα		Με σπείρωμα
Εφαρμογή		
Αρχή λειτουργίας		Φωτοκύτταρο διάχυσης
Ηλεκτρικά δεδομένα		
Τάση λειτουργίας	[V]	10...55 DC
Κατανάλωση ρεύματος	[mA]	30; ((24 V))
Βαθμός προστασίας		II
Προστασία ανάστροφης πολικότητας		Ναι
Είδος φωτός		Υπέρυθρο φως
Μήκος κύματος	[nm]	880
Έξοδοι		
Ηλεκτρική σχεδίαση		PNP
Λειτουργία εξόδου		φωτεινής / σκοτεινής ενεργοποίησης; (Προγραμματιζόμενη)
Μεγ. πτώση τάσης εξόδου μεταγωγής DC	[V]	2,5
Μόνιμο ονομαστικό ρεύμα εξόδου μεταγωγής DC	[mA]	250
Συχνότητα μεταγωγής DC	[Hz]	100
Προστασία βραχυκυκλώματος		Ναι
Είδος προστασίας βραχυκυκλώματος		Με παλμό
Προστασία υπερφόρτωσης		Ναι

OI8502

Φωτοκύτταρο διάχυσης

OIT-FPKG/US100DPX

Εύρος μέτρησης			
Απόσταση ανίχνευσης	[mm]	3...700; (λευκό χαρτί 200 x 200 mm)	
Εμβέλεια ρυθμιζόμενη		Ναι	
Συνθήκες περιβάλλοντος			
Θερμοκρασία περιβάλλοντος	[°C]	-25...80	
Βαθμός προστασίας		IP 65	
Δοκιμές / εγκρίσεις			
ΗΜΣ		EN 60947-5-2	
		EN 55011	Κατηγορία B
Μηχανικά δεδομένα			
Βάρος	[g]	145,149	
Περίβλημα		Με σπείρωμα	
Διαστάσεις	[mm]	M30 x 1,5	
Περιγραφή σπειρώματος		M30 x 1,5	
Υλικό κατασκευής		PBT; PPO τροποποιημένο	
Υλικό φακών		PMMA	
Οθόνες / στοιχεία χειρισμού			
Οθόνη ενδείξεων		Ενεργοποίησης εξόδου	1 x LED, Κίτρινο
Παρελκόμενα			
Παρεχόμενα εξαρτήματα		παξιμάδια στερέωσης: 2	
		Κατσαβίδι	
Παρατηρήσεις			
Τμχ συσκευασίας		1 τμχ	

Ηλεκτρική συνδεσμολογία

Κονέκτορας: 1 x M12; κωδικοποίηση: A

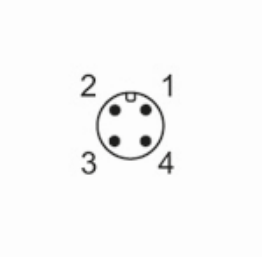

OI8502

Φωτοκύτταρο διάχυσης

OIT-FPKG/US100DPX
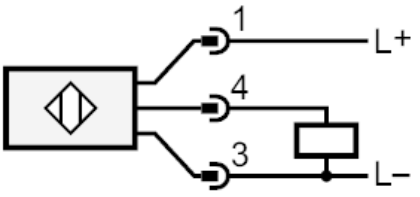
Σύνδεση