OC5219

Φωτοκύτταρο διάχυσης

OCV-CPKG/US-100

Ο κωδικός δεν είναι πλέον διαθέσιμος - Καταχώριση αρχείου

Εναλλακτικοί κωδικοί: O5H500

Προσέξτε όταν επιλέγετε έναν εναλλακτικό κωδικό, τα τεχνικά χαρακτηριστικά μπορεί να διαφέρουν!

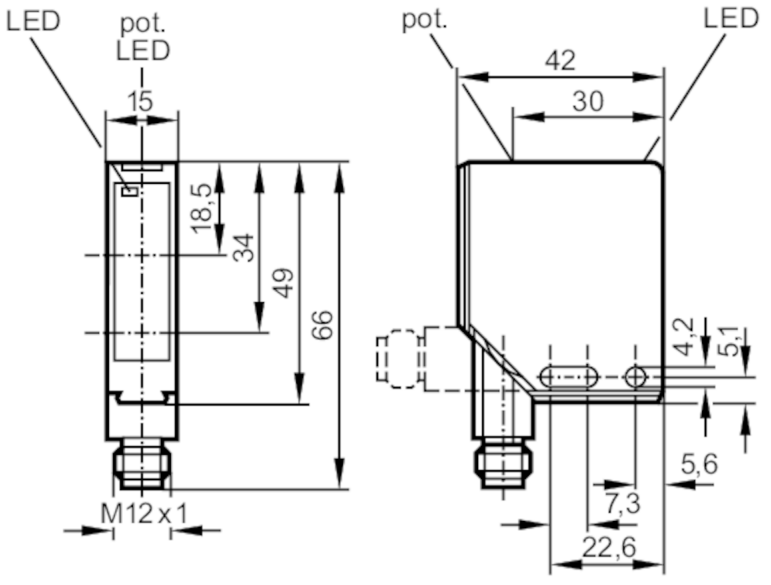

Δέκτης σε άνω φακό
Πομπός σε κάτω φακό

Χαρακτηριστικά προϊόντος		
Είδος φωτός		Κόκκινο φως
Περίβλημα		Ορθογωνικό
Εφαρμογή		
Αρχή λειτουργίας		Φωτοκύτταρο διάχυσης
Ηλεκτρικά δεδομένα		
Τάση λειτουργίας	[V]	10...30 DC
Κατανάλωση ρεύματος	[mA]	< 30
Βαθμός προστασίας		II
Προστασία ανάστροφης πολικότητας		Ναι
Είδος φωτός		Κόκκινο φως
Μήκος κύματος	[nm]	660
Έξοδοι		
Ηλεκτρική σχεδίαση		PNP
Λειτουργία εξόδου		συμπληρωματική
Μεγ. πτώση τάσης εξόδου μεταγωγής DC	[V]	2,9
Μόνιμο ονομαστικό ρεύμα εξόδου μεταγωγής DC	[mA]	100
Συχνότητα μεταγωγής DC	[Hz]	1500
Προστασία βραχυκυκλώματος		Ναι

OC5219

Φωτοκύτταρο διάχυσης

OCV-CPKG/US-100

Είδος προστασίας βραχυκυκλώματος		Με παλμό
Προστασία υπερφόρτωσης		Ναι
Εύρος μέτρησης		
Απόσταση ανίχνευσης	[mm]	35...100
Εμβέλεια ρυθμιζόμενη		Ναι
Μεγ. διάμετρος φωτεινού στίγματος	[mm]	5
Διαστάσεις στίγματος αναφέρονται σε		στη μέγιστη εμβέλεια
Συνθήκες περιβάλλοντος		
Θερμοκρασία περιβάλλοντος	[°C]	-40...60
Βαθμός προστασίας		IP 67
Δοκιμές / εγκρίσεις		
ΗΜΣ		EN 60947-5-2
Μηχανικά δεδομένα		
Περίβλημα		Ορθογωνικό
Διαστάσεις	[mm]	49 x 15 x 42
Υλικό κατασκευής		Χυτό κράμα ψευδαργύρου
Υλικό φακών		PMMA
Οθόνες / στοιχεία χειρισμού		
Οθόνη ενδείξεων		Ενεργοποίησης εξόδου: 1 x LED, Κίτρινο
		τρόπος λειτουργίας: 1 x LED, Κίτρινο αναβοσβήνει
Παρελκόμενα		
Παρεχόμενα εξαρτήματα		Κατσαβίδι
Παρατηρήσεις		
Τμχ συσκευασίας		1 τμχ

Ηλεκτρική συνδεσμολογία

Κονέκτορας: 1 x M12; κωδικοποίηση: A

OC5219

Φωτοκύτταρο διάχυσης

OCV-CPKG/US-100

Σύνδεση

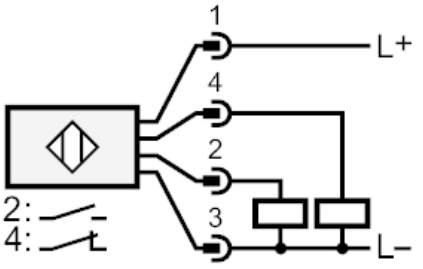

διαγράμματα και γραφήματα

γράφημα ακριβείας

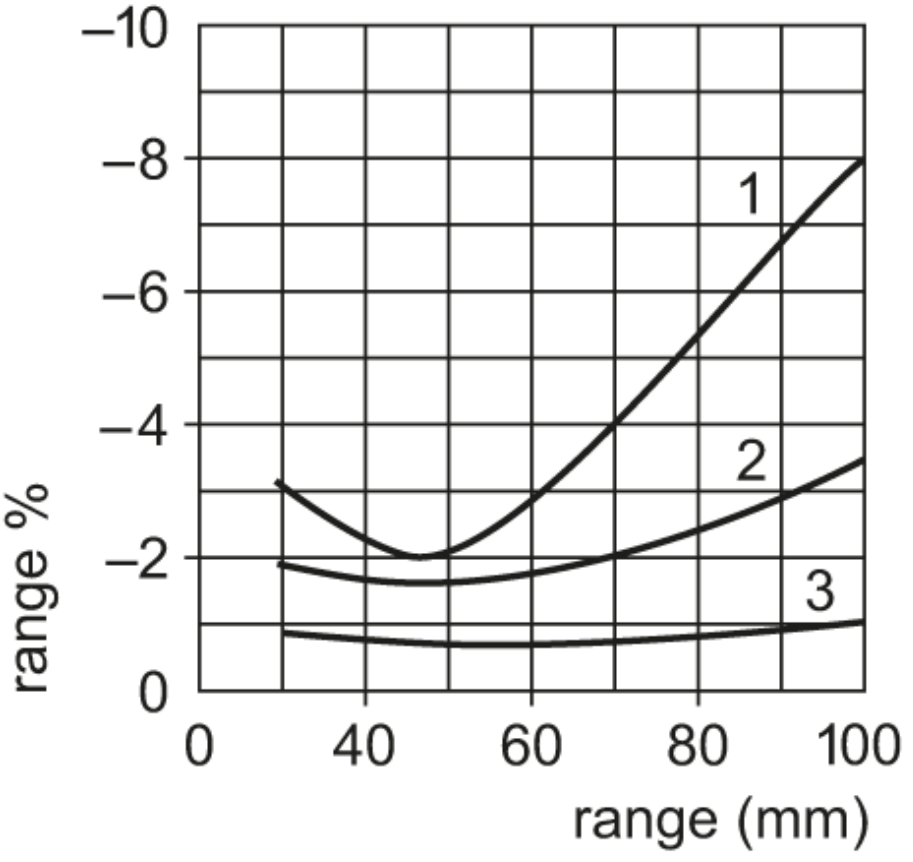

x: απόσταση αισθητήρα / στόχου [mm]

y: ελάχιστη απόσταση στόχου / φόντου [mm]

1 = στόχος μαύρο (6 % αντανάκλαση) , Φόντο λευκό (90 % ελάττωση)

2 = στόχος γκρί (18 % αντανάκλαση) , Φόντο λευκό (90 % ελάττωση)

3 = στόχος λευκό (90 % αντανάκλαση) , Φόντο λευκό (90 % ελάττωση)

Σημείωση : εύρος % = ρυθμιζόμενο σε % εμβέλειας ανίχνευσης