MK5108

Αισθητήρας κυλίνδρου εγκοπής T

MKT3028BBPKG/G/0,3M/ZH/US

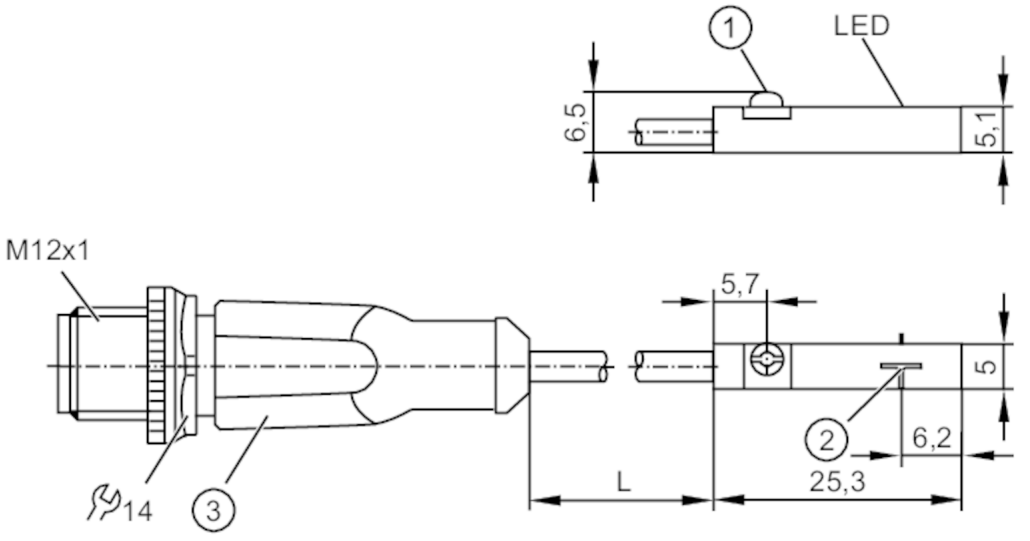

1 Σφιγκτήρας στερέωσης
2 Επιφάνεια ανίχνευσης
3 απεικόνιση (παράδειγμα)

Χαρακτηριστικά προϊόντος		
Ηλεκτρική σχεδίαση		PNP
Λειτουργία εξόδου		ανοικτή επαφή NO
Διαστάσεις	[mm]	25 x 5 x 6,5
Ηλεκτρικά δεδομένα		
Τάση λειτουργίας	[V]	10...30 DC; ("supply class 2" σύμφωνα με cULus)
Κατανάλωση ρεύματος	[mA]	< 10
Βαθμός προστασίας		III
Προστασία ανάστροφης πολικότητας		Ναι
Μεγ. χρονοκαθυστέρηση εκκίνησης	[ms]	30
Έξοδοι		
Ηλεκτρική σχεδίαση		PNP
Λειτουργία εξόδου		ανοικτή επαφή NO
Μεγ. πτώση τάσης εξόδου μεταγωγής DC	[V]	2,5
Μόνιμο ονομαστικό ρεύμα εξόδου μεταγωγής DC	[mA]	200
Συχνότητα μεταγωγής DC	[Hz]	10000
Προστασία βραχυκυκλώματος		Ναι
Προστασία υπερφόρτωσης		Ναι
Εύρος μέτρησης		
Ευαισθησία απόκρισης	[mT]	2,8
Ταχύτητα προσπέρασης	[m/s]	> 10

MK5108

Αισθητήρας κυλίνδρου εγκοπής T

MKT3028BBPKG/G/0,3M/ZH/US

Ακρίβεια / αποκλίσεις			
Υστέρηση	[mm]	< 1,5	
Επαναληψιμότητα	[mm]	< 0,2	
Συνθήκες περιβάλλοντος			
Θερμοκρασία περιβάλλοντος	[°C]	-25...85	
Βαθμός προστασίας		IP 65; IP 67	
Δοκιμές / εγκρίσεις			
ΗΜΣ		EN 61000-4-2 ESD	- CD / 8 kV AD
		EN 61000-4-3 HF διαχυόμενη	10 V/m
		EN 61000-4-4 Burst	2 kV
		EN 61000-4-6 HF ενσύρματη	10 V
		EN 55011	Κατηγορία B
MTTF	[χρόνια]	3694	
Έγκριση UL		Enclosure type	Type 1
		Αριθμός έγκρισης UL	C003
Μηχανικά δεδομένα			
Βάρος	[g]	21	
Στήριξη		χωνευτής τοποθέτησης	
Τρόπος συναρμολόγησης		σφιγκτήρας στερέωσης με συνδυασμένη κεφαλή εγκοπής / εξάγωνης υποδοχής, πλάτος μεταξύ επιπέδων επιφανειών 1,5	
Σχήμα κυλίνδρου		κύλινδροι εγκοπής T	
Διαστάσεις	[mm]	25 x 5 x 6,5	
Υλικό κατασκευής		Περίβλημα: PA; Σφιγκτήρας στερέωσης: Ανοξείδωτος χάλυβας	
Οθόνες / στοιχεία χειρισμού			
Οθόνη ενδείξεων		Ενεργοποίησης εξόδου	1 x LED, Κίτρινο
Παρελκόμενα			
Παρεχόμενα εξαρτήματα		Μνήμη θέσης από καουτσούκ: 1	
		συνδετήρας καλωδίου: 1	
Παρατηρήσεις			
Παρατηρήσεις		Τάση λειτουργίας "supply class 2" σύμφωνα με cULus; enclosure type 1	
Τμχ συσκευασίας		1 τμχ	

Ηλεκτρική συνδεσμολογία - Αρσενικός κονέκτορας

Καλώδιο: 0,3 m, PUR

Κονέκτορας: 1 x M12; κωδικοποίηση: A; Κλείδωμα: Ραβδωτό παξιμάδι, περιστρεφόμενο

MK5108

Αισθητήρας κυλίνδρου εγκοπής T

MKT3028BBPKG/G/0,3M/ZH/US
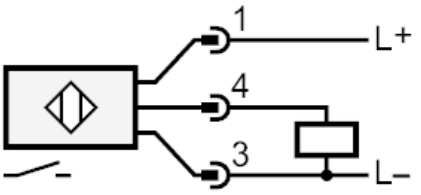
Σύνδεση