KD5044

Χωρητικός αισθητήρας

KDE3060-BPKG/NI/US-100-DPS

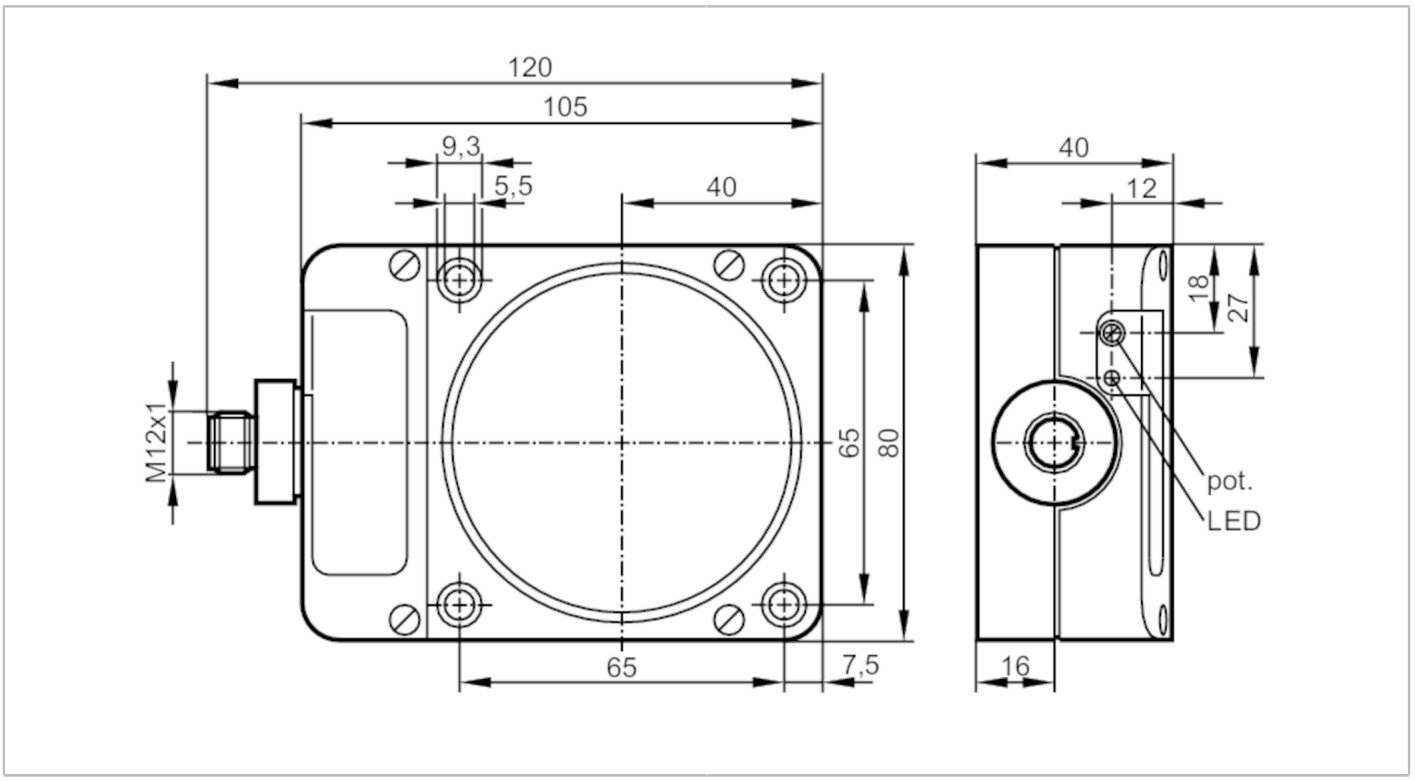

Χαρακτηριστικά προϊόντος		
Ηλεκτρική σχεδίαση		PNP
Λειτουργία εξόδου		ανοικτή επαφή NO
Απόσταση ανίχνευσης	[mm]	60
Περίβλημα		Ορθογωνικό
Διαστάσεις	[mm]	105 x 80 x 40
Ηλεκτρικά δεδομένα		
Τάση λειτουργίας	[V]	10...36 DC
Κατανάλωση ρεύματος	[mA]	5; (24 V)
Βαθμός προστασίας		II
Προστασία ανάστροφης πολικότητας		Ναι
Έξοδοι		
Ηλεκτρική σχεδίαση		PNP
Λειτουργία εξόδου		ανοικτή επαφή NO
Μεγ. πτώση τάσης εξόδου μεταγωγής DC	[V]	2,5
Μόνιμο ονομαστικό ρεύμα εξόδου μεταγωγής DC	[mA]	250
Συχνότητα μεταγωγής DC	[Hz]	10
Προστασία βραχυκυκλώματος		Ναι
Προστασία υπερφόρτωσης		Ναι

KD5044

Χωρητικός αισθητήρας

KDE3060-BPKG/NI/US-100-DPS

Εύρος μέτρησης		
Απόσταση ανίχνευσης	[mm]	60
Πραγματική απόσταση ανίχνευσης Sr	[mm]	60 ± 10 %
Απόσταση λειτουργίας	[mm]	0...48,6
Ακρίβεια / αποκλίσεις		
Συντελεστής διόρθωσης		Γυαλί: 0,4 / Νερό: 1 / κεραμικό: 0,2 / PVC: 0,2
Υστέρηση	[% του Sr]	1...15
Ολίσθηση σημείου ενεργοποίησης	[% του Sr]	-15...15
Συνθήκες περιβάλλοντος		
Θερμοκρασία περιβάλλοντος	[°C]	-25...80
Βαθμός προστασίας		IP 65
Δοκιμές / εγκρίσεις		
ΗΜΣ		EN 60947-5-2
MTTF	[χρόνια]	537
Μηχανικά δεδομένα		
Βάρος	[g]	309,5
Περίβλημα		Ορθογωνικό
Στήριξη		ελεύθερης τοποθέτησης
Διαστάσεις	[mm]	105 x 80 x 40
Υλικό κατασκευής		PPE τροποποιημένο
Οθόνες / στοιχεία χειρισμού		
Οθόνη ενδείξεων		Ενεργοποίησης εξόδου: 1 x LED, Κίτρινο
Παρελκόμενα		
Παρεχόμενα εξαρτήματα		ροδέλες ασφαλείας: 4 βίδες κυλίνδρου: 4
Παρατηρήσεις		
Τμχ συσκευασίας		1 τμχ

Ηλεκτρική συνδεσμολογία - Αρσενικός κονέκτορας

Κονέκτορας: 1 x M12; κωδικοποίηση: A

KD5044

Χωρητικός αισθητήρας

KDE3060-BPKG/NI/US-100-DPS
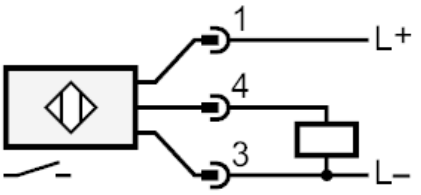
Σύνδεση