IV5048

Επαγωγικός αισθητήρας

IVE4040-CNKG

Ο κωδικός δεν είναι πλέον διαθέσιμος - Καταχώριση αρχείου

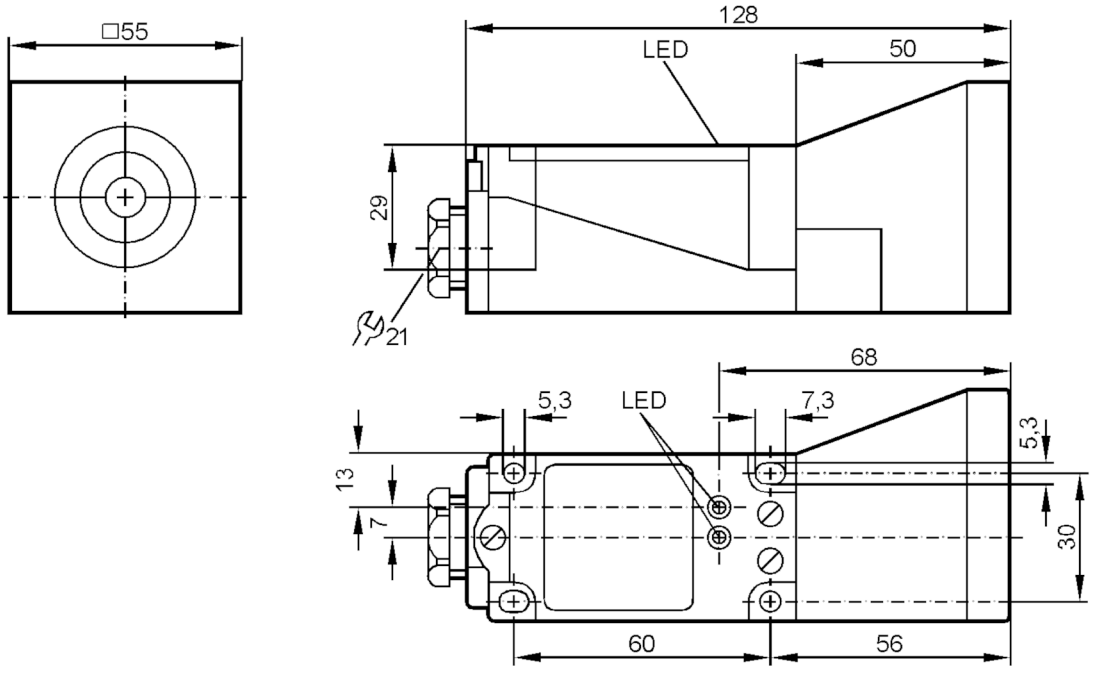

Χαρακτηριστικά προϊόντος		
Ηλεκτρική σχεδίαση		NPN
Λειτουργία εξόδου		συμπληρωματική
Απόσταση ανίχνευσης	[mm]	40
Περίβλημα		Ορθογωνικό
Διαστάσεις	[mm]	55 x 55 x 128
Ηλεκτρικά δεδομένα		
Τάση λειτουργίας	[V]	10...30 DC
Κατανάλωση ρεύματος	[mA]	20; (24 V)
Βαθμός προστασίας		II
Προστασία ανάστροφης πολικότητας		Ναι
Έξοδοι		
Ηλεκτρική σχεδίαση		NPN
Λειτουργία εξόδου		συμπληρωματική
Μεγ. πτώση τάσης εξόδου μεταγωγής DC	[V]	3
Μόνιμο ονομαστικό ρεύμα εξόδου μεταγωγής DC	[mA]	200
Συχνότητα μεταγωγής DC	[Hz]	100
Προστασία βραχυκυκλώματος		Ναι
Είδος προστασίας βραχυκυκλώματος		Με παλμό

IV5048

Επαγωγικός αισθητήρας

IVE4040-CNKG

Προστασία υπερφόρτωσης		Ναι
Εύρος μέτρησης		
Απόσταση ανίχνευσης	[mm]	40
Πραγματική απόσταση ανίχνευσης Sr	[mm]	40 ± 10 %
Απόσταση λειτουργίας	[mm]	0...32,4
Ακρίβεια / αποκλίσεις		
Συντελεστής διόρθωσης		χάλυβα: 1 / Ανοξείδωτος χάλυβας: 0,7 / Ορείχαλκος: 0,4 / Αλουμίνιο: 0,3 / Χαλκός: 0,2
Υστέρηση	[% του Sr]	1...15
Ολίσθηση σημείου ενεργοποίησης	[% του Sr]	-10...10
Συνθήκες περιβάλλοντος		
Θερμοκρασία περιβάλλοντος	[°C]	-25...70
Βαθμός προστασίας		IP 67
Δοκιμές / εγκρίσεις		
ΗΜΣ	EN 60947-5-2	
	EN 55011	Κατηγορία B
Μηχανικά δεδομένα		
Περίβλημα		Ορθογωνικό
Στήριξη		ελεύθερης τοποθέτησης
Διαστάσεις	[mm]	55 x 55 x 128
Υλικό κατασκευής		PBT
Οθόνες / στοιχεία χειρισμού		
Οθόνη ενδείξεων	Ενεργοποίησης εξόδου	1 x LED, Κίτρινο
	λειτουργία	1 x LED, Πράσινο
Παρατηρήσεις		
Παρατηρήσεις		5 δυνατές θέσεις για την ενεργή ζώνη
		στυπιοθλίπτης καλωδίου (E11270), πρέπει να παραγγέλλεται ξεχωριστά
Τμχ συσκευασίας		1 τμχ
Ηλεκτρική συνδεσμολογία		

Με κλέμες: ...2,5 mm²
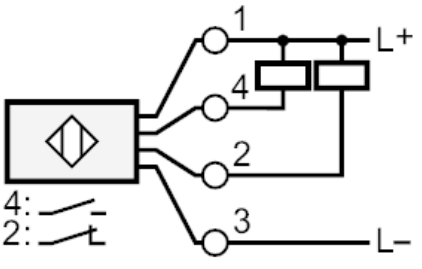
Σύνδεση