IN5327

Διπλός επαγωγικός αισθητήρας για ενεργοποιητές βαλβίδων

IND3004DBPKG/US-100-DPV

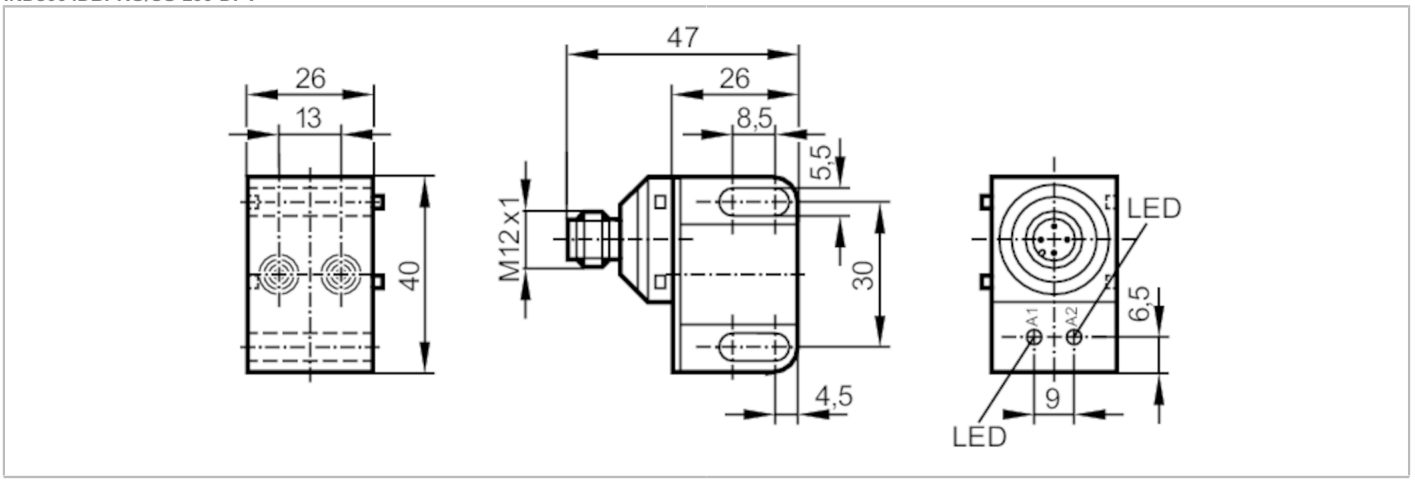

Χαρακτηριστικά προϊόντος		
Ηλεκτρική σχεδίαση		PNP
Λειτουργία εξόδου		2 x ανοικτές επαφές NO
Απόσταση ανίχνευσης	[mm]	4
Περίβλημα		Ορθογωνικό
Διαστάσεις	[mm]	40 x 26 x 47
Εφαρμογή		
Ιδιαίτερο χαρακτηριστικό		Επιχρυσωμένες επαφές
Ηλεκτρικά δεδομένα		
Τάση λειτουργίας	[V]	10...36 DC
Κατανάλωση ρεύματος	[mA]	15; (24 V)
Βαθμός προστασίας		II
Προστασία ανάστροφης πολικότητας		Ναι
Έξοδοι		
Ηλεκτρική σχεδίαση		PNP
Λειτουργία εξόδου		2 x ανοικτές επαφές NO
Μεγ. πτώση τάσης εξόδου μεταγωγής DC	[V]	2,5
Μόνιμο ονομαστικό ρεύμα εξόδου μεταγωγής DC	[mA]	250
Συχνότητα μεταγωγής DC	[Hz]	1300
Προστασία βραχυκυκλώματος		Ναι
Είδος προστασίας βραχυκυκλώματος		Με παλμό
Προστασία υπερφόρτωσης		Ναι
Εύρος μέτρησης		
Απόσταση ανίχνευσης	[mm]	4
Πραγματική απόσταση ανίχνευσης Sr	[mm]	4 ± 10 %
Απόσταση λειτουργίας	[mm]	0...3,25

IN5327

Διπλός επαγωγικός αισθητήρας για ενεργοποιητές βαλβίδων

IND3004DBPKG/US-100-DPV

Ακρίβεια / αποκλίσεις			
Συντελεστής διόρθωσης		χάλυβα: 1 / Ανοξείδωτος χάλυβας: 0,7 / Ορείχαλκος: 0,4 / Αλουμίνιο: 0,3 / Χαλκός: 0,2	
Υστέρηση	[% του Sr]	1...15	
Ολίσθηση σημείου ενεργοποίησης	[% του Sr]	-10...10	
Συνθήκες περιβάλλοντος			
Θερμοκρασία περιβάλλοντος	[°C]	-25...80	
Βαθμός προστασίας		IP 67	
Δοκιμές / εγκρίσεις			
ΗΜΣ		EN 60947-5-2	
		EN 55011	Κατηγορία B
MTTF	[χρόνια]	1064	
Έγκριση UL		Ta	0...40 °C
		Enclosure type	Type 1
		Ηλεκτρική τροφοδοσία	Hazardous voltage
		Αριθμός αρχείου UL	E174191
Μηχανικά δεδομένα			
Βάρος	[g]	57	
Περίβλημα		Ορθογωνικό	
Στήριξη		ελεύθερης τοποθέτησης	
Διαστάσεις	[mm]	40 x 26 x 47	
Υλικό κατασκευής		Περίβλημα: PBT	
Οθόνες / στοιχεία χειρισμού			
Οθόνη ενδείξεων		Ενεργοποίησης εξόδου	2 x LED, Κίτρινο
Παρατηρήσεις			
Τμχ συσκευασίας		1 τμχ	

Ηλεκτρική συνδεσμολογία - Αρσενικός κονέκτορας

Κονέκτορας: 1 x M12; κωδικοποίηση: A; Μορφοποιημένο σώμα: Ανοξείδωτος χάλυβας; Επαφές: επίχρυσες

IN5327

Διπλός επαγωγικός αισθητήρας για ενεργοποιητές βαλβίδων

IND3004DBPKG/US-100-DPV
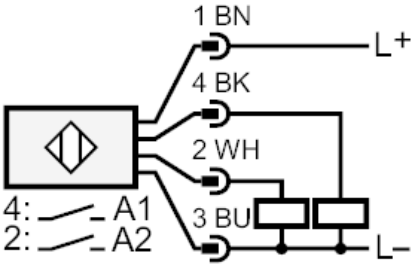
Σύνδεση