IM5172

Επαγωγικός αισθητήρας με IO-Link

IMC3020BFRKG/IO/US-100

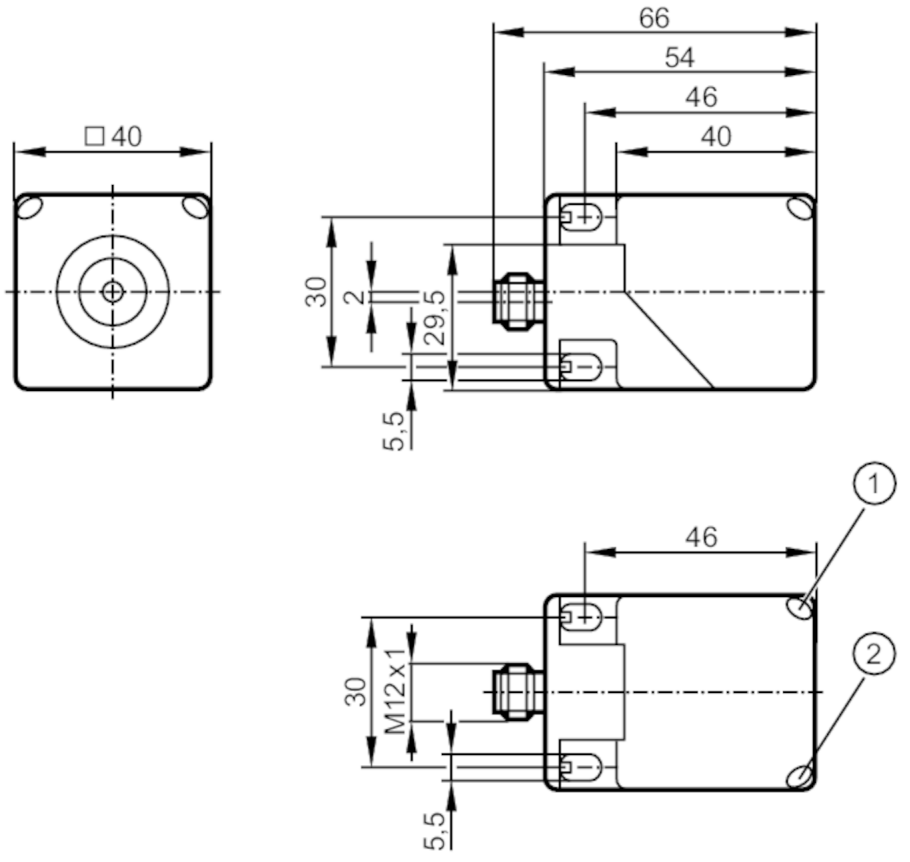

1 LED Κίτρινο
2 LED Πράσινο

Χαρακτηριστικά προϊόντος		
Ηλεκτρική σχεδίαση		PNP/NPN; (παραμετροποιήσιμη)
Λειτουργία εξόδου		ανοικτή επαφή NO / κλειστή επαφή NC; (επιλεγόμενο)
Διασύνδεση επικοινωνίας		IO-Link
Περίβλημα		Ορθογωνικό
Διαστάσεις	[mm]	40 x 40 x 54
Εφαρμογή		
Ιδιαίτερο χαρακτηριστικό		Επιχρυσωμένες επαφές
Ηλεκτρικά δεδομένα		
Τάση λειτουργίας	[V]	10...30 DC
Κατανάλωση ρεύματος	[mA]	10
Βαθμός προστασίας		III
Προστασία ανάστροφης πολικότητας		Ναι
Έξοδοι		
Ηλεκτρική σχεδίαση		PNP/NPN; (παραμετροποιήσιμη)
Λειτουργία εξόδου		ανοικτή επαφή NO / κλειστή επαφή NC; (επιλεγόμενο)

IM5172

Επαγωγικός αισθητήρας με IO-Link

IMC3020BFRKG/IO/US-100

Μεγ. πτώση τάσης εξόδου μεταγωγής DC	[V]	2,5	
Μόνιμο ονομαστικό ρεύμα εξόδου μεταγωγής DC	[mA]	100	
Συχνότητα μεταγωγής DC	[Hz]	100	
Προστασία βραχυκυκλώματος		Ναι	
Προστασία υπερφόρτωσης		Ναι	
Εύρος μέτρησης			
Σημείο μεταγωγής IO-Link	[mm]	3,9...19,5; (παραμετροποιήσιμη)	
Εύρος μέτρησης IO-Link	[mm]	2,1...21	
Ακρίβεια / αποκλίσεις			
Συντελεστής διόρθωσης		χάλυβα: 1 / Ανοξείδωτος χάλυβας: 0,8 / Ορείχαλκος: 0,4 / Αλουμίνιο: 0,4 / Χαλκός: 0,3	
Υστέρηση	[% του Sr]	3...15	
Σφάλμα γραμμικότητας της αναλογικής εισόδου	[%]	± 2 %; (από την τελική τιμή του εύρους μέτρησης)	
Επαναληψιμότητα αναλογικής εξόδου	[%]	± 1 %; (από την τελική τιμή του εύρους μέτρησης)	
Συντελεστής θερμοκρασίας		± 0,2 %/K; (από την τελική τιμή του εύρους μέτρησης)	
Διασυνδέσεις			
Διασύνδεση επικοινωνίας		IO-Link	
Ειδος μεταφοράς		COM2 (38,4 kBaud)	
IO-Link Αναθεώρηση		1.1	
SDCI-Πρότυπο		IEC 61131-9 CDV	
Προφίλ		Smart Sensor: Device Identification; Device Diagnosis; Device Teach Channel; Binary Data Channel; Process Data Variable	
Λειτουργία SIO		Ναι	
Απαραίτητο κύριο είδος θύρας		A	
Ελαχ. χρόνος κύκλου διεργασίας	[ms]	3	
Υποστηριζόμενα DeviceIDs		**Τρόπος λειτουργίας**	**DeviceID**
		default	791
Συνθήκες περιβάλλοντος			
Θερμοκρασία περιβάλλοντος	[°C]	-25...80	
Βαθμός προστασίας		IP 67	
Δοκιμές / εγκρίσεις			
ΗΜΣ		EN 61000-4-2 ESD	4 kV CD / 8 kV AD
		EN 61000-4-3 HF διαχυόμενη	10 V/m
		EN 61000-4-4 Burst	2 kV
		EN 61000-4-6 HF ενσύρματη	10 V
		EN 55011	Κατηγορία B
MTTF	[χρόνια]	632	
Έγκριση UL		Ta	-25...70 °C
		Enclosure type	Type 1
		Ηλεκτρική τροφοδοσία	Limited Voltage/Current
		Αριθμός έγκρισης UL	A009
		Αριθμός αρχείου UL	E174191

IM5172

Επαγωγικός αισθητήρας με IO-Link

IMC3020BFRKG/IO/US-100

Μηχανικά δεδομένα		
Βάρος	[g]	147
Περίβλημα		Ορθογωνικό
Επιφάνεια ανίχνευσης		με δυνατότητα επιλογής 5 θέσεων
Στήριξη		χωνευτής τοποθέτησης
Διαστάσεις	[mm]	40 x 40 x 54
Υλικό κατασκευής		Περίβλημα: PA; επιφάνεια ανίχνευσης: PA μαύρο; τερματικό πώμα: PA; σφιγκτήρας: Πορτοκαλί; Βίδα: ανοξείδωτο ατσάλι (1.4567 / 304Cu)

Οθόνες / στοιχεία χειρισμού		
Οθόνη ενδείξεων	λειτουργία	LED, Πράσινο
	Λειτουργία SIO	
	στάδιο εξόδου τροφοδοτείται με ρεύμα	LED, Κίτρινο αναμμένο
	IO-Link λειτουργία	
	στόχος σε εμβέλεια μέτρησης	LED, Κίτρινο αναμμένο

Παρατηρήσεις	
Τμχ συσκευασίας	1 τμχ

Ηλεκτρική συνδεσμολογία - Αρσενικός κονέκτορας

Κονέκτορας: 1 x M12; κωδικοποίηση: A; Κλείδωμα: ανοξείδωτο ατσάλι (1.4404 / 316L); Επαφές: επίχρυσες

Σύνδεση

4: OUT / IO-Link
Εργοστασιακή ρύθμιση : PNP / ανοικτή επαφή NO