IM5143

Επαγωγικός αναλογικός αισθητήρας με IO-Link

IMC4035A2PKG/IO/US

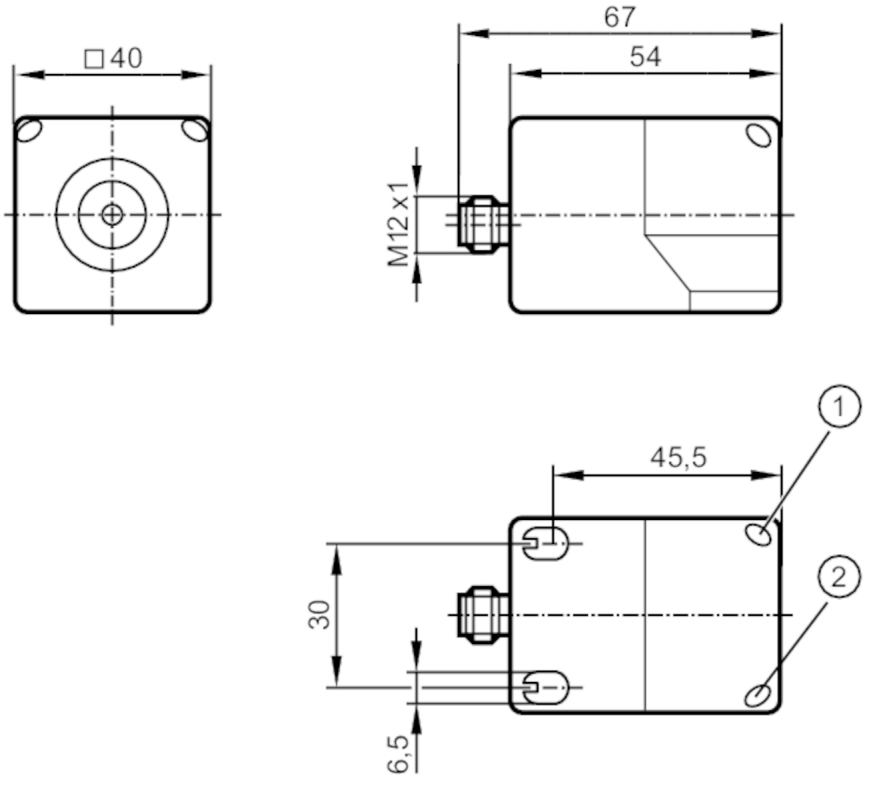

1 LED Κίτρινο
2 LED Πράσινο

Χαρακτηριστικά προϊόντος		
Ηλεκτρική σχεδίαση		PNP/NPN; (παραμετροποιήσιμη)
Λειτουργία εξόδου		ανοικτή επαφή NO / κλειστή επαφή NC; (παραμετροποιήσιμη)
Διασύνδεση επικοινωνίας		IO-Link
Περίβλημα		Ορθογωνικό
Διαστάσεις	[mm]	40 x 40 x 54
Ηλεκτρικά δεδομένα		
Τάση λειτουργίας	[V]	15...30 DC
Κατανάλωση ρεύματος	[mA]	< 33
Βαθμός προστασίας		II
Προστασία ανάστροφης πολικότητας		Ναι
Έξοδοι		
Ηλεκτρική σχεδίαση		PNP/NPN; (παραμετροποιήσιμη)
Λειτουργία εξόδου		ανοικτή επαφή NO / κλειστή επαφή NC; (παραμετροποιήσιμη)
Μεγ. πτώση τάσης εξόδου μεταγωγής DC	[V]	2,5
Μόνιμο ονομαστικό ρεύμα εξόδου μεταγωγής DC	[mA]	100

IM5143

Επαγωγικός αναλογικός αισθητήρας με IO-Link

IMC4035A2PKG/IO/US

Συχνότητα μεταγωγής DC	[Hz]	100
Αναλογική τάση εξόδου	[V]	0...10; (Γραμμικά; κλίση: 0,3125 V/mm; για προσέγγιση από μπροστά και για στόχο απο μαλακό χάλυβα: 105 x 105 x 1 mm)
Ελαχ. αντίσταση φορτίου	[Ω]	2000
Προστασία βραχυκυκλώματος		Ναι
Προστασία υπερφόρτωσης		Ναι
Εύρος μέτρησης		
Εύρος μέτρησης	[mm]	3...35
Σημείο μεταγωγής IO-Link	[mm]	6,13...32,69
Ακρίβεια / αποκλίσεις		
Συντελεστής διόρθωσης		χάλυβα: 1 / Ανοξείδωτος χάλυβας: 0,8 / Ορείχαλκος: 0,5 / Αλουμίνιο: 0,5 / Χαλκός: 0,4
Υστέρηση	[% του Sr]	3...15
Σημείωση για υστέρηση		παραμετροποιήσιμη
Σφάλμα γραμμικότητας της αναλογικής εισόδου	[%]	± 2; (από την τελική τιμή του εύρους μέτρησης)
Επαναληψιμότητα αναλογικής εξόδου	[%]	± 2; (από την τελική τιμή του εύρους μέτρησης)
Συντελεστής θερμοκρασίας	[%/K vom MEW]	±0,15
Ολίσθηση θερμοκρασίας		± 5 %; (από την τελική τιμή του εύρους μέτρησης)
Χρόνοι απόκρισης		
Χρόνος απόκρισης	[ms]	< 20
Διασυνδέσεις		
Διασύνδεση επικοινωνίας		IO-Link
Ειδος μεταφοράς		COM2 (38,4 kBaud)
IO-Link Αναθεώρηση		1.1
SDCI-Πρότυπο		IEC 61131-9
Προφίλ		Smart Sensor: Identification and diagnosis; Multi-channel, two setpoint switching sensor, type 0 Generic Profiled Sensor; Teach Channel
Λειτουργία SIO		Ναι
Απαραίτητο κύριο είδος θύρας		A
Ελαχ. χρόνος κύκλου διεργασίας	[ms]	3,2
Δεδομένα διεργασίας IO-Link (κυκλικά)		**τρόπος λειτουργίας** / **μήκος bit**
		τιμή διεργασίας / 16
		κατάσταση συσκευής / 4
		πληροφορία δυαδικής μεταγωγής / 2
IO-Link λειτουργίες (μη κυκλικές)		μετρητής κύκλων μεταγωγής; μετρητής κύκλων ενεργοποίησης; μετρητής ωρών λειτουργίας; εσωτερική θερμοκρασία; ετικέτα συγκεκριμένης εφαρμογής
Υποστηριζόμενα DeviceIDs		**Τρόπος λειτουργίας** / **DeviceID**
		default / 1206
Σημείωση		Για περισσότερες πληροφορίες δείτε το αρχείο IODD PDF στο μενού "Έγγραφα και λήψεις"
Συνθήκες περιβάλλοντος		
Θερμοκρασία περιβάλλοντος	[°C]	-25...80
Βαθμός προστασίας		IP 67

IM5143

Επαγωγικός αναλογικός αισθητήρας με IO-Link

IMC4035A2PKG/IO/US

Δοκιμές / εγκρίσεις

ΗΜΣ		EN 61000-4-2 ESD	4 kV CD / 8 kV AD
		EN 61000-4-3 HF διαχυόμενη	10 V/m
		EN 61000-4-4 Burst	2 kV
		EN 61000-4-6 HF ενσύρματη	10 V
		EN 55011	Κατηγορία B
MTTF	[χρόνια]	231	
Περιλαμβάνεται ενσωματωμένο λογισμικό		Ναι	
Έγκριση UL		Ta	-25...70 °C
		Enclosure type	Type 1
		Ηλεκτρική τροφοδοσία	Limited Voltage/Current
		Αριθμός έγκρισης UL	A026
		Αριθμός αρχείου UL	E174191

Μηχανικά δεδομένα

Βάρος	[g]	157,5
Περίβλημα		Ορθογωνικό
Στήριξη		ελεύθερης τοποθέτησης
Διαστάσεις	[mm]	40 x 40 x 54
Υλικό κατασκευής		PA; ανοξείδωτο ατσάλι (1.4404 / 316L)

Οθόνες / στοιχεία χειρισμού

Οθόνη ενδείξεων	στόχος σε εμβέλεια μέτρησης	1 x LED, Κίτρινο αναμμένο
	στόχος εκτός εμβέλειας μέτρησης	1 x LED, Κίτρινο αναβοσβήνει
	λειτουργία	LED, Πράσινο

Παρατηρήσεις

Παρατηρήσεις	Τοποθέτηση μόνο με ανοξείδωτη βάση16x40x3 και 2 βίδες εμβόλου ISO 4762-12.9
Τμχ συσκευασίας	1 τμχ

Ηλεκτρική συνδεσμολογία - Αρσενικός κονέκτορας

Κονέκτορας: 1 x M12; κωδικοποίηση: A

IM5143

Επαγωγικός αναλογικός αισθητήρας με IO-Link

IMC4035A2PKG/IO/US

Σύνδεση

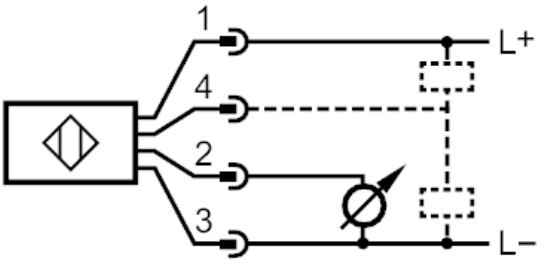

1	L +
2	OUT
3	L -
4	OUT / IO-Link