II5819

Επαγωγικός αισθητήρας

IIA2010-FRKG/SS-000-K

Ο κωδικός δεν είναι πλέον διαθέσιμος - Καταχώριση αρχείου

Εναλλακτικοί κωδικοί: II5490

Προσέξτε όταν επιλέγετε έναν εναλλακτικό κωδικό, τα τεχνικά χαρακτηριστικά μπορεί να διαφέρουν!

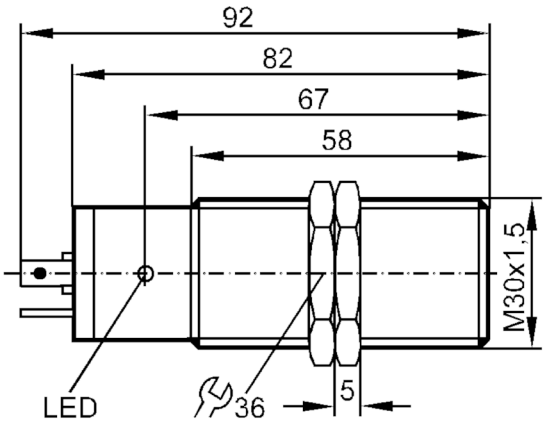

Χαρακτηριστικά προϊόντος		
Ηλεκτρική σχεδίαση		PNP/NPN
Λειτουργία εξόδου		ανοικτή επαφή NO / κλειστή επαφή NC; (επιλεγόμενο)
Απόσταση ανίχνευσης	[mm]	10
Περίβλημα		Με σπείρωμα
Διαστάσεις	[mm]	M30 x 1,5
Ηλεκτρικά δεδομένα		
Τάση λειτουργίας	[V]	10...55 DC
Βαθμός προστασίας		II
Προστασία ανάστροφης πολικότητας		Ναι
Έξοδοι		
Ηλεκτρική σχεδίαση		PNP/NPN
Λειτουργία εξόδου		ανοικτή επαφή NO / κλειστή επαφή NC; (επιλεγόμενο)
Μεγ. πτώση τάσης εξόδου μεταγωγής DC	[V]	4,6
Ρεύμα ελάχιστου φορτίου	[mA]	4
Μεγ. ρεύμα διαρροής	[mA]	0,5
Μόνιμο ονομαστικό ρεύμα εξόδου μεταγωγής DC	[mA]	400
Συχνότητα μεταγωγής DC	[Hz]	450

II5819

Επαγωγικός αισθητήρας

IIA2010-FRKG/SS-000-K

Προστασία βραχυκυκλώματος		Ναι	
Είδος προστασίας βραχυκυκλώματος		Με παλμό	
Προστασία υπερφόρτωσης		Ναι	
Εύρος μέτρησης			
Απόσταση ανίχνευσης	[mm]	10	
Πραγματική απόσταση ανίχνευσης Sr	[mm]	10 ± 10 %	
Απόσταση λειτουργίας	[mm]	0...8,1	
Ακρίβεια / αποκλίσεις			
Συντελεστής διόρθωσης		χάλυβα: 1 / Ανοξείδωτος χάλυβας: 0,7 / Ορείχαλκος: 0,5 / Αλουμίνιο: 0,4 / Χαλκός: 0,3	
Υστέρηση	[% του Sr]	3...15	
Ολίσθηση σημείου ενεργοποίησης	[% του Sr]	-10...10	
Συνθήκες περιβάλλοντος			
Θερμοκρασία περιβάλλοντος	[°C]	-25...80	
Βαθμός προστασίας		IP 65	
Δοκιμές / εγκρίσεις			
ΗΜΣ		EN 60947-5-2	
		EN 55011	Κατηγορία B
Μηχανικά δεδομένα			
Περίβλημα		Με σπείρωμα	
Στήριξη		χωνευτής τοποθέτησης	
Διαστάσεις	[mm]	M30 x 1,5	
Περιγραφή σπειρώματος		M30 x 1,5	
Υλικό κατασκευής		Ορείχαλκος επινικελωμένος; PC	
Οθόνες / στοιχεία χειρισμού			
Οθόνη ενδείξεων		Ενεργοποίησης εξόδου	1 x LED, Κίτρινο
Παρελκόμενα			
Παρεχόμενα εξαρτήματα		παξιμάδια στερέωσης: 2	
Παρατηρήσεις			
Τμχ συσκευασίας		1 τμχ	

II5819

Επαγωγικός αισθητήρας

IIA2010-FRKG/SS-000-K

Ηλεκτρική συνδεσμολογία - Αρσενικός κονέκτορας
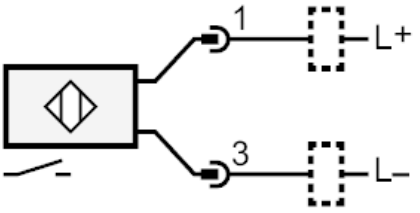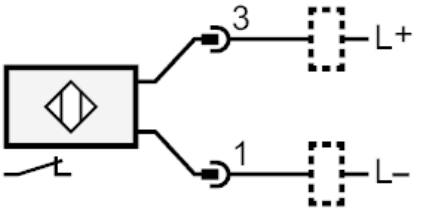
Κονέκτορας: 1 x Κονέκτορας βαλβίδας τύπου A (DIN EN 175301-803)