IFC245

Επαγωγικός αισθητήρας

IFK3003BBPKG/M/K1/US-104-DPS

Ο κωδικός δεν είναι πλέον διαθέσιμος - Καταχώριση αρχείου

Εναλλακτικοί κωδικοί: IFC259

Προσέξτε όταν επιλέγετε έναν εναλλακτικό κωδικό, τα τεχνικά χαρακτηριστικά μπορεί να διαφέρουν!

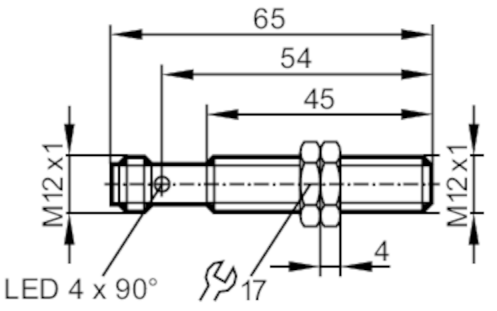

Χαρακτηριστικά προϊόντος		
Ηλεκτρική σχεδίαση		PNP
Λειτουργία εξόδου		ανοικτή επαφή NO
Απόσταση ανίχνευσης	[mm]	3
Περίβλημα		Με σπείρωμα
Διαστάσεις	[mm]	M12 x 1 / L = 65
Εφαρμογή		
Ιδιαίτερο χαρακτηριστικό		Επιχρυσωμένες επαφές; Συντελεστής διόρθωσης K = 1
Εφαρμογή		Για χρήση σε εργαλειομηχανές, ψυκτικά και λιπαντικά
Ηλεκτρικά δεδομένα		
Τάση λειτουργίας	[V]	10...30 DC
Κατανάλωση ρεύματος	[mA]	20
Βαθμός προστασίας		II
Προστασία ανάστροφης πολικότητας		Ναι
Έξοδοι		
Ηλεκτρική σχεδίαση		PNP
Λειτουργία εξόδου		ανοικτή επαφή NO
Μεγ. πτώση τάσης εξόδου μεταγωγής DC	[V]	2,5
Μεγ. ρεύμα διαρροής	[mA]	0,1
Μόνιμο ονομαστικό ρεύμα εξόδου μεταγωγής DC	[mA]	200
Συχνότητα μεταγωγής DC	[Hz]	2000
Προστασία βραχυκυκλώματος		Ναι
Είδος προστασίας βραχυκυκλώματος		Με παλμό
Προστασία υπερφόρτωσης		Ναι

IFC245

Επαγωγικός αισθητήρας

IFK3003BBPKG/M/K1/US-104-DPS

Εύρος μέτρησης		
Απόσταση ανίχνευσης	[mm]	3
Πραγματική απόσταση ανίχνευσης Sr	[mm]	3 ± 10 %
Απόσταση λειτουργίας	[mm]	0...2,4
Ακρίβεια / αποκλίσεις		
Συντελεστής διόρθωσης		χάλυβα: 1 / Ανοξείδωτος χάλυβας: 1 / Ορείχαλκος: 1 / Αλουμίνιο: 1 / Χαλκός: 1
Ολίσθηση σημείου ενεργοποίησης	[% του Sr]	-10...10
Συντελεστής διόρθωσης K = 1		Ναι
Συνθήκες περιβάλλοντος		
Θερμοκρασία περιβάλλοντος	[°C]	-25...70
Βαθμός προστασίας		IP 68; ("Coolant")
Μηχανικά δεδομένα		
Περίβλημα		Με σπείρωμα
Στήριξη		χωνευτής τοποθέτησης
Διαστάσεις	[mm]	M12 x 1 / L = 65
Περιγραφή σπειρώματος		M12 x 1
Υλικό κατασκευής		Περίβλημα: ανοξείδωτο ατσάλι (1.4404 / 316L); επιφάνεια ανίχνευσης: LCP
Οθόνες / στοιχεία χειρισμού		
Οθόνη ενδείξεων		Ενεργοποίησης εξόδου: 4 x 90° LED, Κίτρινο
Παρελκόμενα		
Παρεχόμενα εξαρτήματα		παξιμάδια στερέωσης: 2
Παρατηρήσεις		
Τμχ συσκευασίας		1 τμχ

Ηλεκτρική συνδεσμολογία - Αρσενικός κονέκτορας

Κονέκτορας: 1 x M12; κωδικοποίηση: A; Επαφές: επίχρυσες

IFC245

Επαγωγικός αισθητήρας

IFK3003BBPKG/M/K1/US-104-DPS
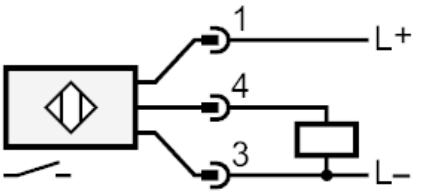
Σύνδεση