IF5905

Επαγωγικός αισθητήρας

IFK3007-BPKG/US-104

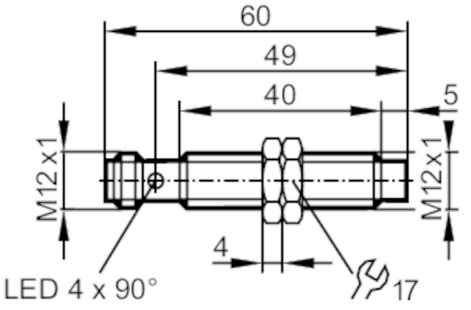

Χαρακτηριστικά προϊόντος		
Ηλεκτρική σχεδίαση		PNP
Λειτουργία εξόδου		ανοικτή επαφή NO
Απόσταση ανίχνευσης	[mm]	7
Περίβλημα		Με σπείρωμα
Διαστάσεις	[mm]	M12 x 1 / L = 60
Εφαρμογή		
Ιδιαίτερο χαρακτηριστικό		Επιχρυσωμένες επαφές; Αυξημένη απόσταση ανίχνευσης
Ηλεκτρικά δεδομένα		
Τάση λειτουργίας	[V]	10...30 DC
Κατανάλωση ρεύματος	[mA]	< 10
Βαθμός προστασίας		II
Προστασία ανάστροφης πολικότητας		Ναι
Έξοδοι		
Ηλεκτρική σχεδίαση		PNP
Λειτουργία εξόδου		ανοικτή επαφή NO
Μεγ. πτώση τάσης εξόδου μεταγωγής DC	[V]	2,5
Μόνιμο ονομαστικό ρεύμα εξόδου μεταγωγής DC	[mA]	200
Συχνότητα μεταγωγής DC	[Hz]	700
Προστασία βραχυκυκλώματος		Ναι
Προστασία υπερφόρτωσης		Ναι
Εύρος μέτρησης		
Απόσταση ανίχνευσης	[mm]	7
Πραγματική απόσταση ανίχνευσης Sr	[mm]	7 ± 10 %
Απόσταση λειτουργίας	[mm]	0...5,67
Αυξημένη απόσταση ανίχνευσης		Ναι

IF5905

Επαγωγικός αισθητήρας

IFK3007-BPKG/US-104

Ακρίβεια / αποκλίσεις			
Συντελεστής διόρθωσης		χάλυβα: 1 / Ανοξείδωτος χάλυβας: 0,7 / Ορείχαλκος: 0,5 / Αλουμίνιο: 0,4 / Χαλκός: 0,3	
Υστέρηση	[% του Sr]	3...15	
Ολίσθηση σημείου ενεργοποίησης	[% του Sr]	-10...10	
Συνθήκες περιβάλλοντος			
Θερμοκρασία περιβάλλοντος	[°C]	-25...70	
Βαθμός προστασίας		IP 68; ("Coolant")	
Δοκιμές / εγκρίσεις			
ΗΜΣ		EN 61000-4-2 ESD	4 kV CD / 8 kV AD
		EN 61000-4-3 HF διαχυόμενη	10 V/m
		EN 61000-4-4 Burst	2 kV
		EN 61000-4-6 HF ενσύρματη	10 V
		EN 55011	Κατηγορία B
MTTF	[χρόνια]	1083	
Περιλαμβάνεται ενσωματωμένο λογισμικό		Όχι	
Μηχανικά δεδομένα			
Βάρος	[g]	27,4	
Περίβλημα		Με σπείρωμα	
Στήριξη		ελεύθερης τοποθέτησης	
Διαστάσεις	[mm]	M12 x 1 / L = 60	
Περιγραφή σπειρώματος		M12 x 1	
Υλικό κατασκευής		Περίβλημα: Ορείχαλκος με επίστρωση λευκού μπρούντζου; επιφάνεια ανίχνευσης: PBT Πορτοκαλί; Παράθυρο LED: PEI; παξιμάδια στερέωσης: Ορείχαλκος με επίστρωση λευκού μπρούντζου	
Οθόνες / στοιχεία χειρισμού			
Οθόνη ενδείξεων		Ενεργοποίησης εξόδου	4 x LED, Κίτρινο
Παρελκόμενα			
Παρεχόμενα εξαρτήματα		παξιμάδια στερέωσης: 2	
Παρατηρήσεις			
Τμχ συσκευασίας		1 τμχ	

Ηλεκτρική συνδεσμολογία - Αρσενικός κονέκτορας

Κονέκτορας: 1 x M12; κωδικοποίηση: A; Επαφές: επίχρυσες

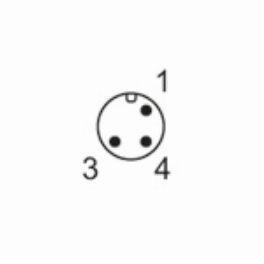

IF5905

Επαγωγικός αισθητήρας

IFK3007-BPKG/US-104
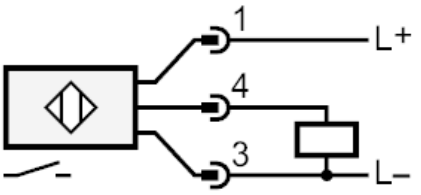
Σύνδεση