IF5624

Επαγωγικός αισθητήρας

IFA3004-BNKG/US-100-DNO

Ο κωδικός δεν είναι πλέον διαθέσιμος - Καταχώριση αρχείου

Εναλλακτικοί κωδικοί: IF5647

Προσέξτε όταν επιλέγετε έναν εναλλακτικό κωδικό, τα τεχνικά χαρακτηριστικά μπορεί να διαφέρουν!

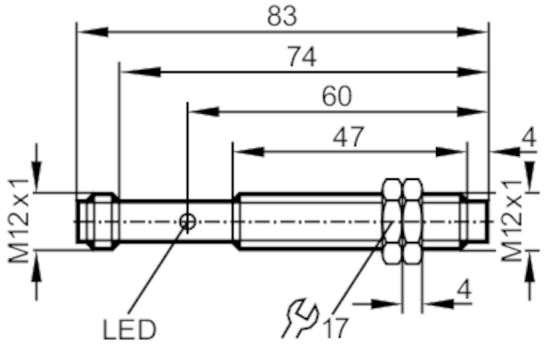

Χαρακτηριστικά προϊόντος		
Ηλεκτρική σχεδίαση		NPN
Λειτουργία εξόδου		κλειστή επαφή NC
Απόσταση ανίχνευσης	[mm]	4
Περίβλημα		Με σπείρωμα
Διαστάσεις	[mm]	M12 x 1 / L = 83
Ηλεκτρικά δεδομένα		
Τάση λειτουργίας	[V]	10...36 DC
Κατανάλωση ρεύματος	[mA]	15; (24 V)
Προστασία ανάστροφης πολικότητας		Ναι
Έξοδοι		
Ηλεκτρική σχεδίαση		NPN
Λειτουργία εξόδου		κλειστή επαφή NC
Μεγ. πτώση τάσης εξόδου μεταγωγής DC	[V]	2,5
Μόνιμο ονομαστικό ρεύμα εξόδου μεταγωγής DC	[mA]	250
Συχνότητα μεταγωγής DC	[Hz]	400
Προστασία βραχυκυκλώματος		Ναι
Είδος προστασίας βραχυκυκλώματος		Με παλμό
Προστασία υπερφόρτωσης		Ναι
Εύρος μέτρησης		
Απόσταση ανίχνευσης	[mm]	4
Πραγματική απόσταση ανίχνευσης Sr	[mm]	4 ± 10 %
Απόσταση λειτουργίας	[mm]	0...3,25

IF5624

Επαγωγικός αισθητήρας

IFA3004-BNKG/US-100-DNO

Ακρίβεια / αποκλίσεις		
Συντελεστής διόρθωσης	χάλυβα: 1 / Ανοξείδωτος χάλυβας: 0,7 / Ορείχαλκος: 0,4 / Αλουμίνιο: 0,3 / Χαλκός: 0,2	
Υστέρηση [% του Sr]	1...15	
Ολίσθηση σημείου ενεργοποίησης [% του Sr]	-10...10	
Συνθήκες περιβάλλοντος		
Θερμοκρασία περιβάλλοντος [°C]	-25...80	
Βαθμός προστασίας	IP 67	
Δοκιμές / εγκρίσεις		
ΗΜΣ	EN 60947-5-2	
	EN 55011	Κατηγορία B
Μηχανικά δεδομένα		
Περίβλημα	Με σπείρωμα	
Στήριξη	ελεύθερης τοποθέτησης	
Διαστάσεις [mm]	M12 x 1 / L = 83	
Περιγραφή σπειρώματος	M12 x 1	
Υλικό κατασκευής	Ορείχαλκος με επίστρωση λευκού μπρούντζου; CO-PC	
Οθόνες / στοιχεία χειρισμού		
Οθόνη ενδείξεων	Ενεργοποίησης εξόδου	1 x LED, Κίτρινο
Παρελκόμενα		
Παρεχόμενα εξαρτήματα	παξιμάδια στερέωσης: 2	
Παρατηρήσεις		
Τμχ συσκευασίας	1 τμχ	

Ηλεκτρική συνδεσμολογία - Αρσενικός κονέκτορας

Κονέκτορας: 1 x M12; κωδικοποίηση: A

IF5624

Επαγωγικός αισθητήρας

IFA3004-BNKG/US-100-DNO
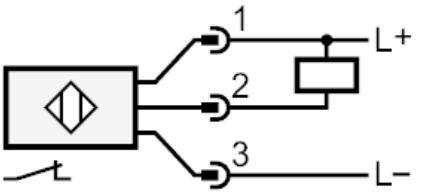
Σύνδεση