IF5471

Επαγωγικός αισθητήρας

IFA3002-BPOG/V4A/US-100-DPS

Ο κωδικός δεν είναι πλέον διαθέσιμος - Καταχώριση αρχείου

Εναλλακτικοί κωδικοί: IF5851

Προσέξτε όταν επιλέγετε έναν εναλλακτικό κωδικό, τα τεχνικά χαρακτηριστικά μπορεί να διαφέρουν!

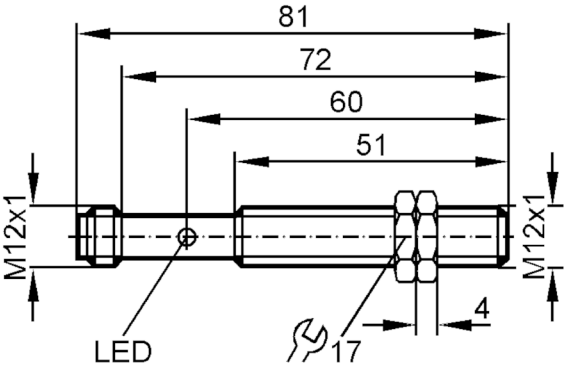

Χαρακτηριστικά προϊόντος		
Ηλεκτρική σχεδίαση		PNP
Λειτουργία εξόδου		ανοικτή επαφή NO
Απόσταση ανίχνευσης	[mm]	2
Περίβλημα		Με σπείρωμα
Διαστάσεις	[mm]	M12 x 1
Ηλεκτρικά δεδομένα		
Τάση λειτουργίας	[V]	10...30 DC
Κατανάλωση ρεύματος	[mA]	15; (24 V)
Προστασία ανάστροφης πολικότητας		Όχι
Έξοδοι		
Ηλεκτρική σχεδίαση		PNP
Λειτουργία εξόδου		ανοικτή επαφή NO
Μεγ. πτώση τάσης εξόδου μεταγωγής DC	[V]	1
Μόνιμο ονομαστικό ρεύμα εξόδου μεταγωγής DC	[mA]	200
Συχνότητα μεταγωγής DC	[Hz]	700
Προστασία βραχυκυκλώματος		Όχι
Προστασία υπερφόρτωσης		Όχι

IF5471

Επαγωγικός αισθητήρας

IFA3002-BPOG/V4A/US-100-DPS

Εύρος μέτρησης		
Απόσταση ανίχνευσης	[mm]	2
Πραγματική απόσταση ανίχνευσης Sr	[mm]	2 ± 10 %
Απόσταση λειτουργίας	[mm]	0...1,6
Ακρίβεια / αποκλίσεις		
Συντελεστής διόρθωσης		χάλυβα: 1 / Ανοξείδωτος χάλυβας: 0,7 / Ορείχαλκος: 0,4 / Αλουμίνιο: 0,3 / Χαλκός: 0,2
Υστέρηση	[% του Sr]	1...15
Ολίσθηση σημείου ενεργοποίησης	[% του Sr]	-10...10
Συνθήκες περιβάλλοντος		
Θερμοκρασία περιβάλλοντος	[°C]	-25...80
Βαθμός προστασίας		IP 65
Μηχανικά δεδομένα		
Περίβλημα		Με σπείρωμα
Στήριξη		χωνευτής τοποθέτησης
Διαστάσεις	[mm]	M12 x 1
Περιγραφή σπειρώματος		M12 x 1
Υλικό κατασκευής		ανοξείδωτο ατσάλι (1.4571/316Ti); PBT
Οθόνες / στοιχεία χειρισμού		
Οθόνη ενδείξεων		Ενεργοποίησης εξόδου: 1 x LED, Κίτρινο
Παρελκόμενα		
Παρεχόμενα εξαρτήματα		παξιμάδια στερέωσης: 2
Παρατηρήσεις		
Τμχ συσκευασίας		1 τμχ

Ηλεκτρική συνδεσμολογία - Αρσενικός κονέκτορας

Κονέκτορας: 1 x M12; κωδικοποίηση: A

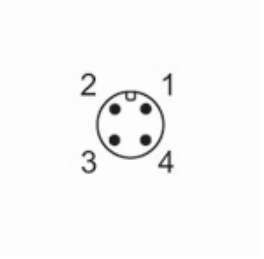

IF5471

Επαγωγικός αισθητήρας

IFA3002-BPOG/V4A/US-100-DPS
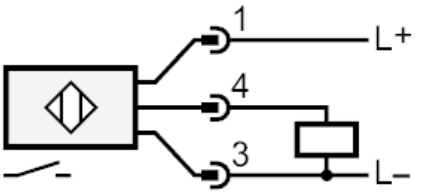
Σύνδεση