TA2313

Transmetteur de température

TA-050FLEN12-A-ZVG/US

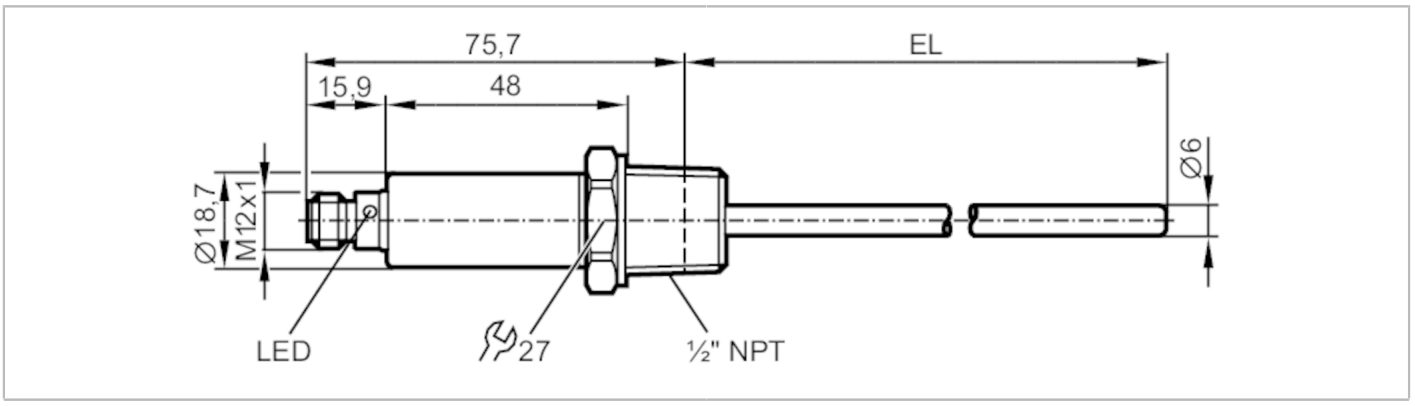

CE CRN cULus LISTED DNV DNV.COM/AF IO-Link UKCA

Caractéristiques du produit		
Nombre des entrées et sorties		Nombre des sorties analogiques: 1
Etendue de mesure	[°F]	-58...302
Interface de communication		IO-Link
Raccord process		taraudage 1/2" NPT
Longueur d'installation EL	[mm]	50
Application		
Caractéristique spécifique		contacts dorés
Elément de mesure		1 x Pt 1000; (selon DIN EN 60751, classe A)
Fluides		milieux liquides et gazeux
Tenue en pression	[bar]	300
Remarque sur la tenue en pression		détecteur
		Pour le montage dans des adaptateurs, les indications de la fiche technique de l'adaptateur s'appliquent.
PMSA pour des applications selon NEC	[bar]	300
Données électriques		
Tension d'alimentation	[V]	18...32 DC; ("supply class 2" selon cULus)
Consommation	[mA]	< 50
Classe de protection		III
Protection inversion de polarité		oui
Retard à la disponibilité	[s]	1
Entrées/sorties		
Nombre des entrées et sorties		Nombre des sorties analogiques: 1
Sorties		
Nombre total de sorties		1
Sortie signal		signal analogique; IO-Link; (configurable)
Nombre des sorties analogiques		1
Sortie analogique (courant)	[mA]	4...20
Charge maxi	[Ω]	250; ((18...19 V); 19...32 V: 300 Ω)

TA2313

Transmetteur de température

TA-050FLEN12-A-ZVG/US

Protection courts-circuits		oui	
Protection surcharges		oui	
Etendue de mesure / plage de réglage			
Etendue de mesure	[°F]	-58...302	
Réglage usine		0...300 °F	
Résolution			
Résolution sortie analogique	[K]	0,04	
Exactitude / déviations			
Précision sortie analogique	[K]	± 0,3 + (± 0,1 % MS)	
Coefficient de température	[% du gain / 10 K]	0,1; (En cas de déviation de la condition de référence 25 ± 5 °C)	
Temps de réponse			
Temps de réponse dynamique T05 / T09	[s]	1 / 3	
Interfaces			
Interface de communication		IO-Link	
Type de transmission		COM2 (38,4 kBaud)	
Révision IO-Link		1.1	
Conditions d'utilisation			
Température ambiante	[°C]	-25...80	
Température de stockage	[°C]	-40...100	
Indice de protection		IP 67; IP 68; IP 69K	
Tests / homologations			
CEM		DIN EN 61000-6-2	
Tenue aux chocs		DIN IEC 68-2-27	50 g (11 ms)
Tenue aux vibrations		DIN IEC 68-2-6	20 g (10...2000 Hz)
MTTF	[Années]	572	
Homologation UL		N° d'agrément UL	K002
Données mécaniques			
Poids	[g]	132,5	
Dimensions	[mm]	Ø 18,7	
Matières		inox (1.4404 / 316L); PEI; FKM	
Matières en contact avec le fluide		inox (1.4404 / 316L)	
Raccord process		taraudage 1/2" NPT	
Diamètre de la sonde	[mm]	6	
Longueur d'installation EL	[mm]	50	
Afficheurs / éléments de service			
Indication		état de fonctionnement	1 x LED, vert
Remarques			
Remarques		MS = échelle de mesure réglée	
Unité d'emballage		1 pièces	

TA2313

Transmetteur de température

TA-050FLEN12-A-ZVG/US

Raccordement électrique

Connecteur: 1 x M12; codage: A; Contacts: doré

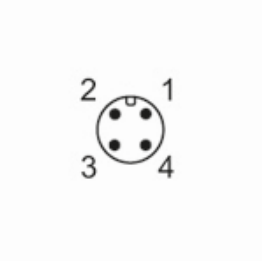
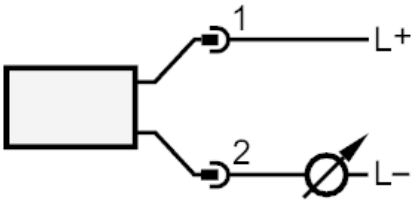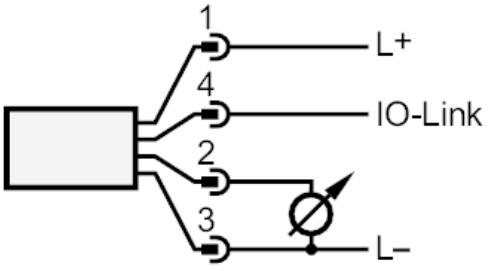
Raccordement