RN6042

Codeur mono-tour absolu à arbre plein

RN-0512-G24/K B

Cet article n'est plus disponible - entrée d'archives

Article de remplacement: RN6032
Lorsque vous sélectionnez un autre article possible, veuillez tenir compte des données techniques qui peuvent différer !

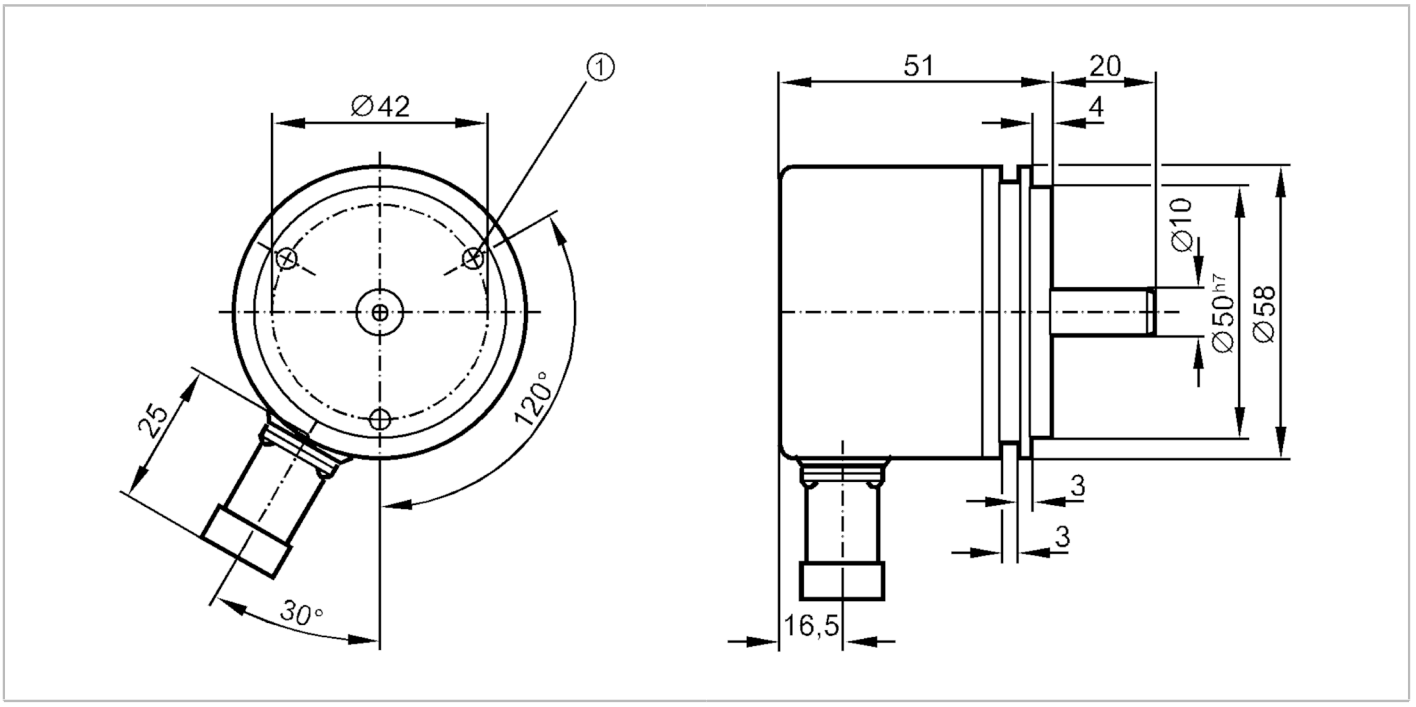

Caractéristiques du produit		
Résolution		512 points
Interface de communication		parallèle
Type d'arbre		arbre plein
Diamètre de l'arbre	[mm]	10
Données électriques		
Tension d'alimentation	[V]	10...30 DC
Consommation	[mA]	< 150
Vitesse de rotation max. électrique	[U/min]	6000
Sorties		
Technologie		HTL
Courant max. par sortie	[mA]	20
Version protection courts-circuits		< 60 s
Code		code Gray; (valeurs codées ascendantes pour rotation à droite (vue sur l'arbre))
Etendue de mesure / plage de réglage		
Résolution		512 points
Interfaces		
Interface de communication		parallèle

RN6042

Codeur mono-tour absolu à arbre plein

RN-0512-G24/K B

Conditions d'utilisation		
Température ambiante	[°C]	-20...85
Température de stockage	[°C]	-30...100
Humidité relative de l'air max.	[%]	98
Indice de protection		IP 65

Tests / homologations	
Tenue aux chocs	100 g (6 ms)
Tenue aux vibrations	10 g (55...2000 Hz)

Données mécaniques		
Dimensions	[mm]	Ø 58 / L = 71
Matières		aluminium
Vitesse de rotation mécanique max.	[U/min]	10000
Couple de démarrage max.	[Nm]	1
Température de référence couple	[°C]	20
Type d'arbre		arbre plein
Diamètre de l'arbre	[mm]	10
Matière de l'arbre		acier (1.4104)
Charge max. sur l'arbre axiale en bout d'arbre	[N]	10
Charge max. sur l'arbre radiale en bout d'arbre	[N]	20

RN6042

Codeur mono-tour absolu à arbre plein

RN-0512-G24/K B

Raccordement électrique

Connecteur: 1 x M23 (ifm 1001.8), radial; Longueur de câble max.: 100 m

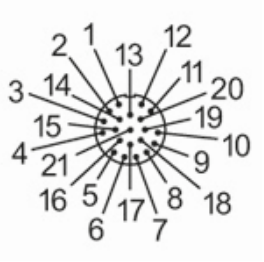

1	0V (Un) blanc
2	10...30V brun
3	déblocage A (inv.) vert
4	déblocage B (inv.) jaune
5	-
6	bit 1 (LSB) rose
7	bit 2 bleu
8	bit 3 rouge
9	bit 4 noir
10	bit 5 violet
11	bit 6 gris/rose
12	bit 7 rouge/bleu
13	bit 8 blanc / vert
14	bit 9 (MSB) brun / vert
15	0 V (capteur) blanc / jaune
16	jaune / brun 10...30V détecteur
17	bit 9 (MSB) (inv.) blanc / gris
18	-
19	-
20	-
21	-
blindage	boîtier

Diagrammes et courbes

Diagramme d'impulsions

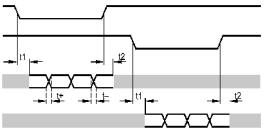

déblocage A inversé

déblocage B inversé

traces 3...10

traces 1...2