PC5115

Transmetteur de pression

PT-006-SEG14-A-ZVG/US/ /W

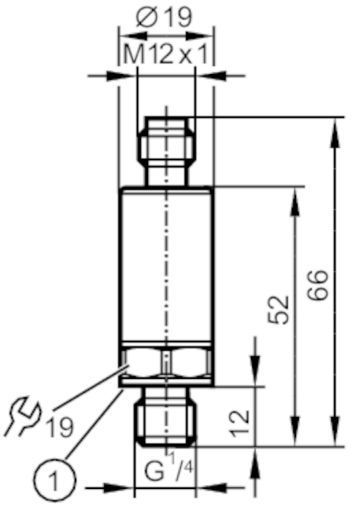

1 Joint d'étanchéité

Caractéristiques du produit		
Nombre des entrées et sorties		Nombre des sorties analogiques: 1
Etendue de mesure	[bar]	0...6
Raccord process		taraudage G 1/4 filetage extérieur DIN EN ISO 1179-2
Application		
Application		pour les applications industrielles
Fluides		milieux liquides et gazeux
Température du fluide	[°C]	-25...70
Pression d'éclatement min.	[bar]	200
Tenue en pression	[bar]	15
Remarque sur la tenue en pression		statique
Résistance à la dépression	[mbar]	-1000
Type de pression		pression relative
Données électriques		
Tension d'alimentation	[V]	8,5...36 DC
Résistance d'isolation min.	[MΩ]	100; (500 V DC)
Classe de protection		III
Protection inversion de polarité		oui
Entrées/sorties		
Nombre des entrées et sorties		Nombre des sorties analogiques: 1
Sorties		
Nombre total de sorties		1
Sortie signal		signal analogique
Nombre des sorties analogiques		1

PC5115

Transmetteur de pression

PT-006-SEG14-A-ZVG/US/ /W

Sortie analogique (courant)	[mA]	4...20
Charge maxi	[Ω]	755; (Ub = 24 V; (Ub - 8,5 V) / 20,5 mA)
Résistance courts-circuits		oui
Protection surcharges		oui
Etendue de mesure / plage de réglage		
Etendue de mesure	[bar]	0...6
Exactitude / déviations		
Répétabilité	[% du gain]	< ± 0,05; (en cas de variations de température < 10 K)
Exactitude type	[% du gain]	< ± 1; (incl. les dérives dues au couple de serrage, décalage du zéro et gain, non-linéarité)
Ecart de linéarité	[% du gain]	< ± 0,1 (BFSL) / < ± 0,2 (LS)
Déviation hystérésis	[% du gain]	< ± 0,2
Stabilité à long terme	[% du gain]	< ± 0,1; (par 6 mois)
Coefficient de température point zéro et gain	[% du gain / 10 K]	< 0,25 (-25...70 °C)
Temps de réponse		
Temps de réponse indicielle de la sortie analogique	[ms]	1
Conditions d'utilisation		
Température ambiante	[°C]	-25...70
Température de stockage	[°C]	-25...70
Indice de protection		IP 67; IP 69K
Tests / homologations		
CEM		DIN EN 61000-6-2
		DIN EN 61000-6-3
Tenue aux chocs		DIN EN 60068-2-27 — 500 g (11 ms)
Tenue aux vibrations		DIN EN 60068-2-6 — 20 g (10...2000 Hz)
MTTF	[Années]	787
Homologation UL		N° d'agrément UL — J027
		Numéro de fichier UL — E174189
Directive relative aux équipements sous pression		règles de l'art; utilisable pour des fluides du groupe 2; fluides du groupe 1 sur demande
Données mécaniques		
Poids	[g]	57
Matières		stainless steel (630/1.4542/17-4 PH); inox (1.4404 / 316L); PEI
Matières en contact avec le fluide		stainless steel (630/1.4542/17-4 PH)
Cycles de pression min.		60 millions; (60 millions à 1,2 fois pression nominale)
Couple de serrage	[Nm]	25...35; (couple de serrage recommandé; Depénd de la lubrification, du joint d'étanchéité et de la pression)
Raccord process		taraudage G 1/4 filetage extérieur DIN EN ISO 1179-2
Joint d'étanchéité raccord process		FKM (DIN EN ISO 1179-2)
Orifice d'étranglement intégré		non (peut être inséré ultérieurement)

PC5115

Transmetteur de pression

PT-006-SEG14-A-ZVG/US/ /W

Remarques	
Remarques	BFSL = Best Fit Straight Line (la meilleure droite)
	LS = réglage des valeurs limites
Unité d'emballage	1 pièces

Raccordement électrique

Connecteur: 1 x M12; codage: A

Raccordement

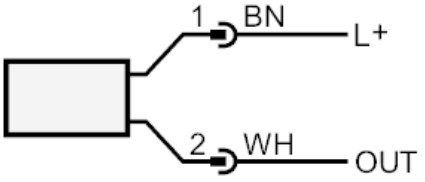

OUT	sortie analogique Le branchement suivant est disponible sur demande : Pin 1: L+, Pin 3: OUT couleurs selon DIN EN 60947-5-2 Couleurs des fils conducteurs :
BN	brun
WH	blanc