OT5019

Système réflexion directe

OTT-FPKG/6M

Cet article n'est plus disponible - entrée d'archives

Article de remplacement: OT5003

Lorsque vous sélectionnez un autre article possible, veuillez tenir compte des données techniques qui peuvent différer !

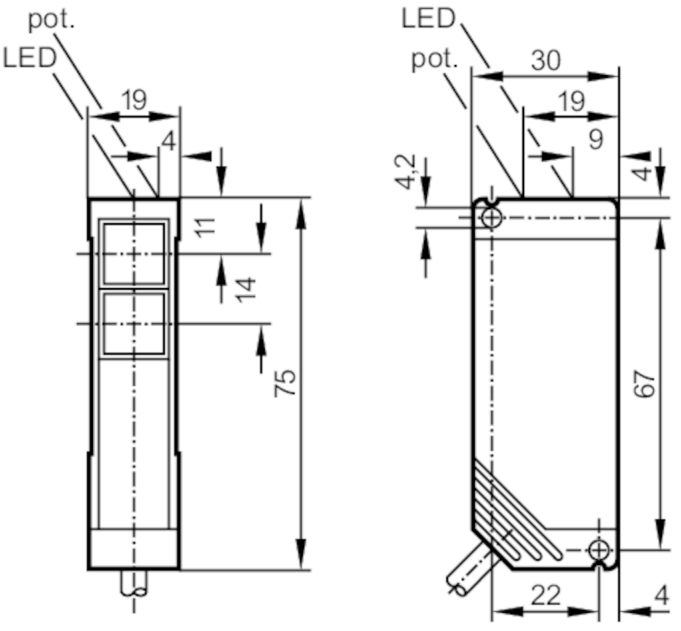

1 potentiomètre
le photorécepteur se trouve derrière la lentille inférieure
l' émetteur derrière la lentille supérieure

Caractéristiques du produit		
Type de lumière		lumière infrarouge
Boîtier		rectangulaire
Application		
Principe de fonctionnement		Système réflexion directe
Données électriques		
Tension d'alimentation	[V]	10...55 DC
Consommation	[mA]	40; ((24 V))
Classe de protection		II
Protection inversion de polarité		oui
Type de lumière		lumière infrarouge
Longueur d'onde	[nm]	880
Sorties		
Technologie		PNP
Fonction de sortie		éclairement / obscurcissement; (programmable)
Chute de tension max. sortie de commutation DC	[V]	2,5

OT5019

Système réflexion directe

OTT-FPKG/6M

Courant de sortie (au maintien) de la sortie de commutation DC	[mA]	250	
Fréquence de commutation DC	[Hz]	150	
Protection courts-circuits		oui	
Version protection courts-circuits		pulsé	
Protection surcharges		oui	
Zone de détection			
Portée	[mm]	4...200; (papier blanc 200 x 200 mm)	
Portée réglable		oui	
Diamètre max. du spot lumineux	[mm]	187	
Dimensions du spot lumineux valables pour		pour la portée maximale	
Conditions d'utilisation			
Température ambiante	[°C]	-25...60	
Indice de protection		IP 67	
Tests / homologations			
CEM		EN 60947-5-2	
		EN 55011	classe B
MTTF	[Années]	583	
Données mécaniques			
Boîtier		rectangulaire	
Dimensions	[mm]	75 x 19 x 30	
Matières		PBT	
Matière lentille		PMMA	
Orientation de la lentille		détection latérale	
Afficheurs / éléments de service			
Indication		état de commutation	1 x LED, jaune
		fonctionnement	1 x LED, vert
Accessoires			
Fourniture		Equerre de fixation: 1, E20441	
		tournevis	
Remarques			
Unité d'emballage		1 pièces	

OT5019

Système réflexion directe

OTT-FPKG/6M

Raccordement électrique

Câble: 6 m, PVC; 3 x 0,34 mm²

Raccordement

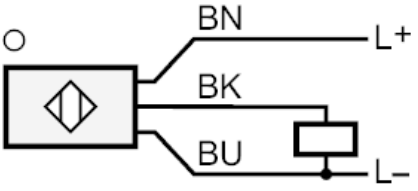

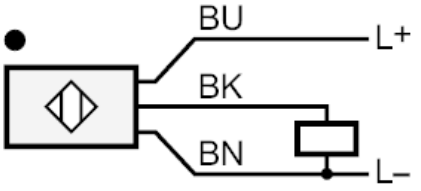

Couleurs des fils conducteurs :

BN =	brun
BU =	bleu
BK =	noir

Diagrammes et courbes
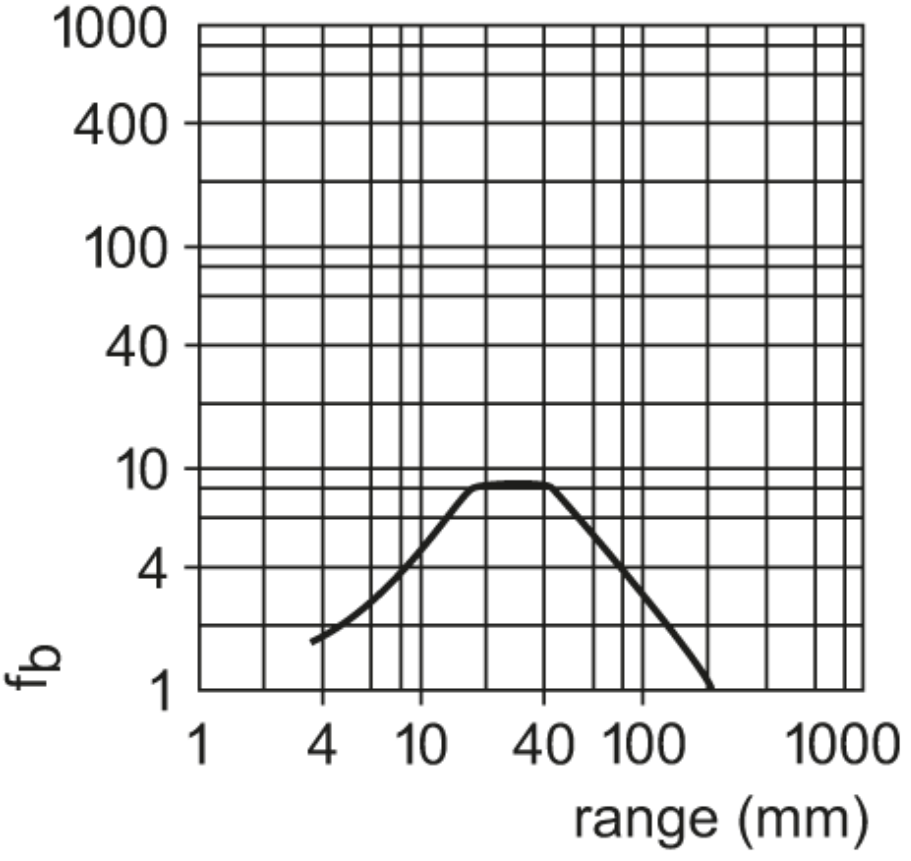
courbe capacité de réserve