O4S501

Barrage photoélectrique émetteur

O4S-OOKG/2M

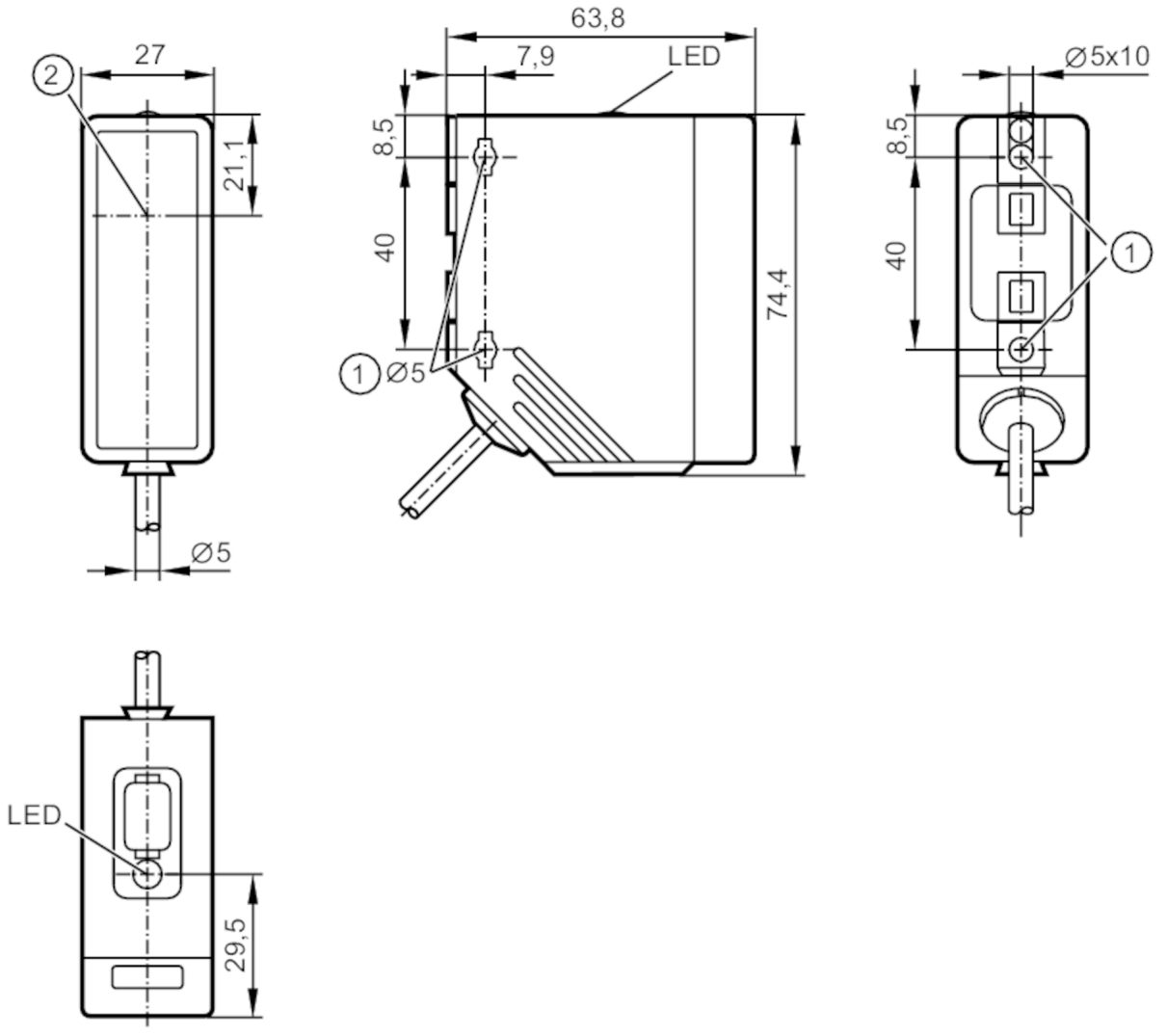

1 En cas d'utilisation d'une vis de fixation M5, le couple de serrage maximum est de 2 Nm.
2 Détection

Caractéristiques du produit		
Type de lumière		lumière rouge
Boîtier		rectangulaire
Application		
Principe de fonctionnement		Barrage photoélectrique
Données électriques		
Tension d'alimentation	[V]	10...36 DC
Consommation	[mA]	20
Classe de protection		II
Protection inversion de polarité		oui
Type de lumière		lumière rouge
Longueur d'onde	[nm]	624

O4S501

Barrage photoélectrique émetteur

O4S-OOKG/2M

Sorties			
Protection surcharges		oui	
Zone de détection			
Emetteur / récepteur		émetteur	
Portée	[m]	0...80	
Portée réglable		non	
Diamètre max. du spot lumineux	[mm]	2400	
Dimensions du spot lumineux valables pour		pour la portée maximale	
Conditions d'utilisation			
Température ambiante	[°C]	-25...60	
Indice de protection		IP 67	
Tests / homologations			
CEM		EN 60947-5-2	
MTTF	[Années]	616	
Données mécaniques			
Poids	[g]	205	
Boîtier		rectangulaire	
Dimensions	[mm]	74,4 x 27 x 63,8	
Matières		boîtier: PA; cadre frontal: inox; boutons-poussoirs: TPE	
Matière lentille		PMMA	
Orientation de la lentille		détection latérale	
Afficheurs / éléments de service			
Indication		fonctionnement	1 x LED, vert
Remarques			
Remarques		Tension d'alimentation "supply class 2" selon cULus	
Unité d'emballage		1 pièces	

O4S501

Barrage photoélectrique émetteur

O4S-OOKG/2M

Raccordement électrique

Câble: 2 m, PUR; 3 x 0,34 mm²

Raccordement

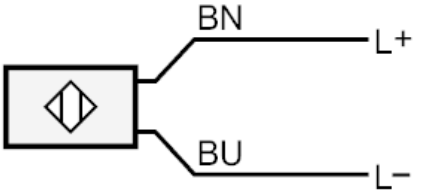

	Couleurs des fils conducteurs :
BN =	brun
BU =	bleu

Diagrammes et courbes

courbe capacité de réserve

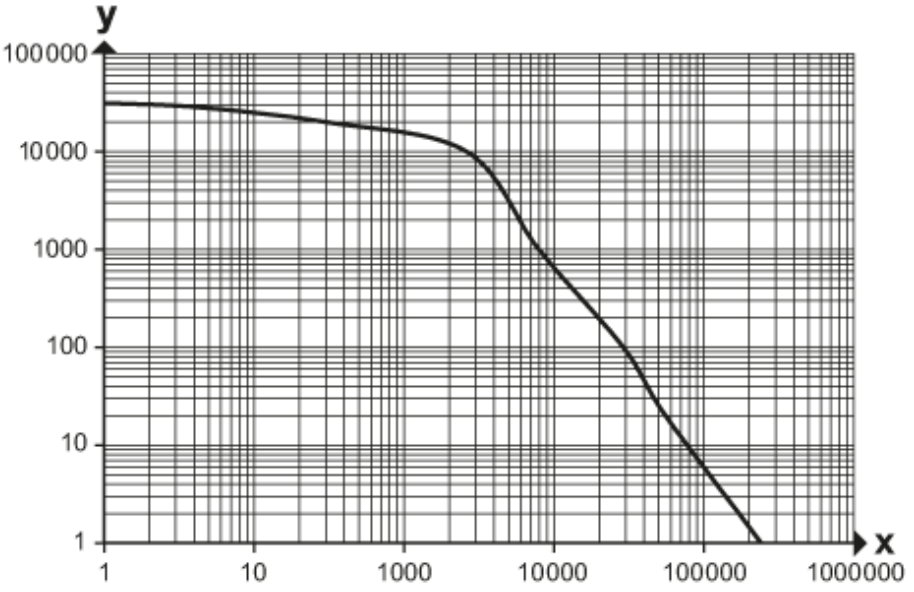

x: Abstand [mm]

y: Funktionsreservefaktor