IFT244

Détecteur inductif tout inox

IFK3003BANKG/AM/US-104

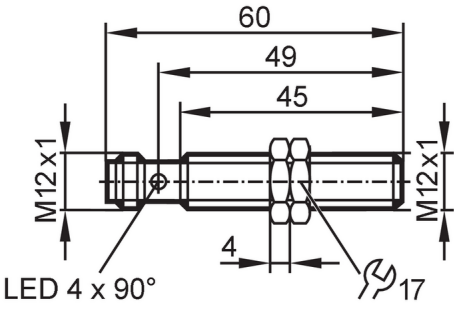

EC 1935/2004

Caractéristiques du produit		
Technologie		NPN
Fonction de sortie		normalement ouvert
Portée	[mm]	3
Boîtier		boîtier fileté
Dimensions	[mm]	M12 x 1 / L = 60
Application		
Caractéristique spécifique		contacts dorés; Portée augmentée; Boîtier entièrement métallique
Application		Pour utilisation en zones aseptiques / processus de nettoyage réguliers
Tenue en pression		100 bar / 10 MPa
Remarque sur la tenue en pression		face active
Données électriques		
Tension d'alimentation	[V]	10...30 DC
Consommation	[mA]	< 20
Classe de protection		III
Protection inversion de polarité		oui
Sorties		
Technologie		NPN
Fonction de sortie		normalement ouvert
Chute de tension max. sortie de commutation DC	[V]	2,5
Courant de sortie (au maintien) de la sortie de commutation DC	[mA]	100
Fréquence de commutation DC	[Hz]	100
Protection courts-circuits		oui
Version protection courts-circuits		pulsé
Protection surcharges		oui
Zone de détection		
Portée	[mm]	3
Portée de travail	[mm]	0...2,4

IFT244

Détecteur inductif tout inox

IFK3003BANKG/AM/US-104

Portée augmentée		oui	
Exactitude / déviations			
Facteur de correction		acier: 1 / inox: 0,6 / laiton: 0,7 / aluminium: 0,6 / cuivre: 0,3	
Hystérésis	[% de Sr]	1...20	
Conditions d'utilisation			
Température ambiante	[°C]	0...100	
Indice de protection		IP 68; IP 69K	
Tests / homologations			
CEM		EN 61000-4-2 ESD	4 kV CD / 8 kV AD
		EN 61000-4-3 rayonnement HF	10 V/m
		EN 61000-4-4 Burst	2 kV
		EN 61000-4-6 parasites HF conduits par le câble	10 V
		EN 55011 émission	classe B
Tenue aux impacts			1 J
MTTF	[Années]	1177	
Logiciel Embedded inclus		oui	
Homologation UL		Ta	-25...70 °C
		Enclosure type	Type 1
		alimentation en tension	Limited Voltage/Current
		N° d'agrément UL	A012
		Numéro de fichier UL	E174191
Données mécaniques			
Poids	[g]	27,9	
Boîtier		boîtier fileté	
Type de montage		encastrable	
Dimensions	[mm]	M12 x 1 / L = 60	
Désignation du filetage		M12 x 1	
Matières		boîtier: inox (1.4404 / 316L); face active: inox (1.4404 / 316L); fenêtre LED: PEI; écrous de fixation: inox (1.4404 / 316L)	
Couple de serrage	[Nm]	15	
Boîtier entièrement métallique		oui	
Afficheurs / éléments de service			
Indication		état de commutation	4 x 90° LED, jaune
Accessoires			
Fourniture		écrous de fixation: 2	
Remarques			
Unité d'emballage		1 pièces	

Raccordement électrique - connecteur

Connecteur: 1 x M12; codage: A; Contacts: doré

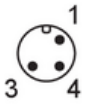

IFT244

Détecteur inductif tout inox

IFK3003BANKG/AM/US-104
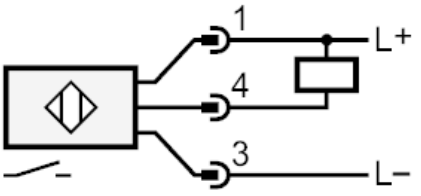
Raccordement