IE5319

Détecteur inductif

IEB3002BAPKG/AS

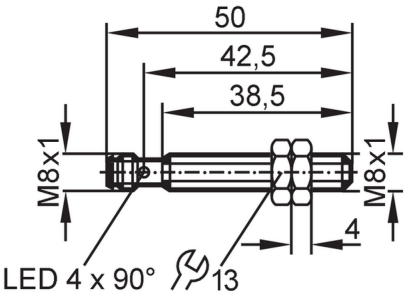

Caractéristiques du produit		
Technologie		PNP
Fonction de sortie		normalement fermé
Portée	[mm]	2
Boîtier		boîtier fileté
Dimensions	[mm]	M8 x 1 / L = 50
Application		
Caractéristique spécifique		Portée augmentée
Données électriques		
Tension d'alimentation	[V]	10...30 DC
Consommation	[mA]	< 10
Classe de protection		III
Protection inversion de polarité		oui
Sorties		
Technologie		PNP
Fonction de sortie		normalement fermé
Chute de tension max. sortie de commutation DC	[V]	2,5
Courant de sortie (au maintien) de la sortie de commutation DC	[mA]	100
Fréquence de commutation DC	[Hz]	1300
Protection courts-circuits		oui
Protection surcharges		oui
Zone de détection		
Portée	[mm]	2
Portée réelle Sr	[mm]	2 ± 10 %
Portée de travail	[mm]	0...1,62
Portée augmentée		oui
Exactitude / déviations		
Facteur de correction		acier: 1 / inox: 0,7 / laiton: 0,5 / aluminium: 0,4 / cuivre: 0,3
Hystérésis	[% de Sr]	1...20

IE5319

Détecteur inductif

IEB3002BAPKG/AS

Dérive du point de commutation	[mm]	-10...10	
Conditions d'utilisation			
Température ambiante	[°C]	-25...70	
Indice de protection		IP 65; IP 67; (avec connecteur femelle ifm vissé correctement)	
Tests / homologations			
CEM		EN 61000-4-2 ESD	4 kV CD / 8 kV AD
		EN 61000-4-3 rayonnement HF	10 V/m
		EN 61000-4-4 Burst	2 kV
		EN 61000-4-6 parasites HF conduits par le câble	10 V
		EN 55011	classe B
MTTF	[Années]	1379	
Logiciel Embedded inclus		oui	
Homologation UL		Ta	-25...70 °C
		Enclosure type	Type 1
		alimentation en tension	Limited Voltage/Current
		N° d'agrément UL	A017
		Numéro de fichier UL	E174191
Données mécaniques			
Poids	[g]	16,887	
Boîtier		boîtier fileté	
Type de montage		encastrable	
Dimensions	[mm]	M8 x 1 / L = 50	
Désignation du filetage		M8 x 1	
Matières		boîtier: laiton recouvert de bronze blanc; face active: LCP orange; fenêtre LED: PPSU; écrous de fixation: laiton recouvert de bronze blanc	
Couple de serrage	[Nm]	A = 5 mm: 1,5 Nm; B = 2 Nm	
Afficheurs / éléments de service			
Indication		état de commutation	4 LED, jaune
Accessoires			
Fourniture		écrous de fixation: 2	
Remarques			
Unité d'emballage		1 pièces	

Raccordement électrique - connecteur

Connecteur: 1 x M8; codage: A

IE5319

Détecteur inductif

IEB3002BAPKG/AS

Raccordement

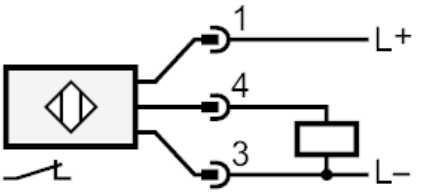

Diagrammes et courbes
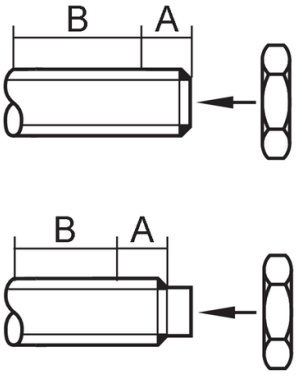
Montage