E11245

Equerre de fixation pour actionneurs 1/4 de tour

Bracket Keystone

Cet article n'est plus disponible - entrée d'archives

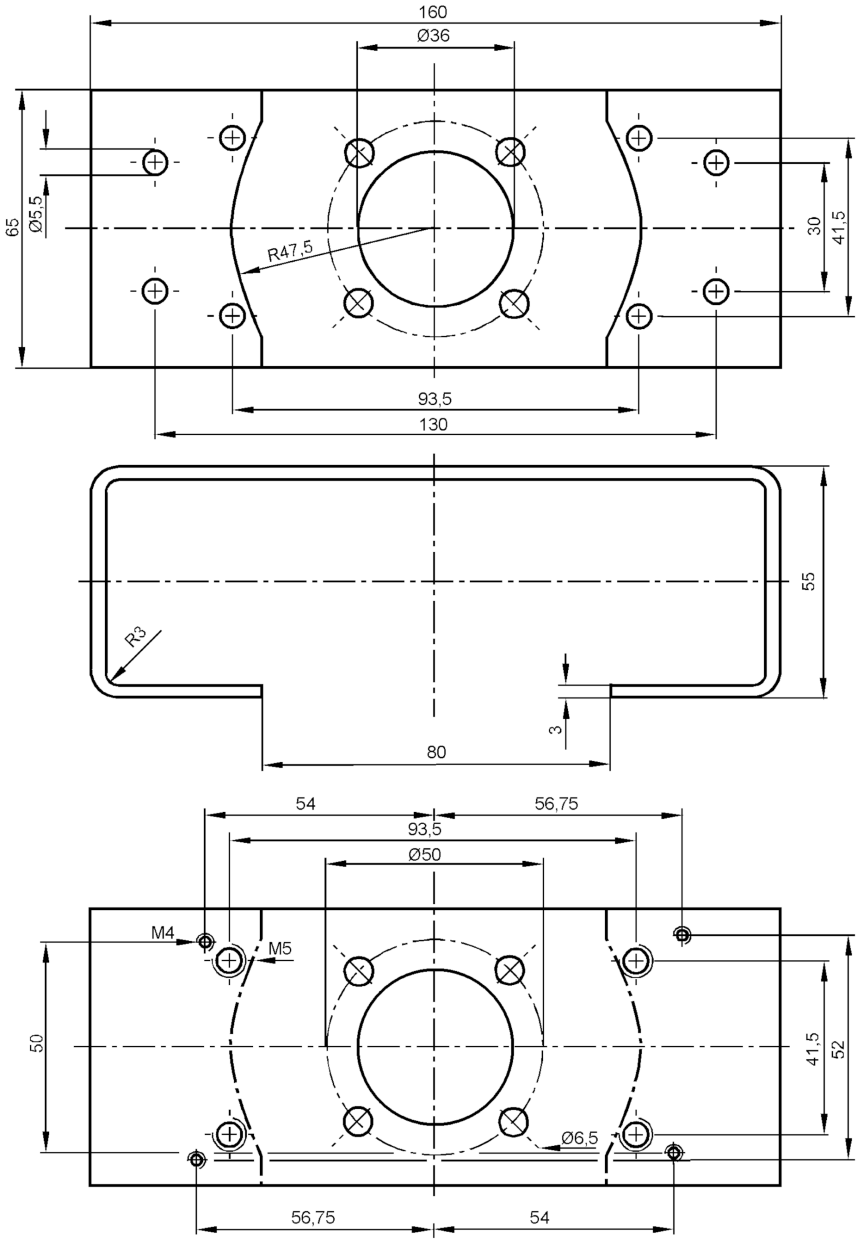

Application	
Version	pour actionneurs Keystone
Données mécaniques	
Matières	inox (1.4301/304)
Remarques	
Unité d'emballage	1 pièces