AL1101

Maître IO-Link avec interface PROFINET

IO-Link Master SL PN 4P IP69K

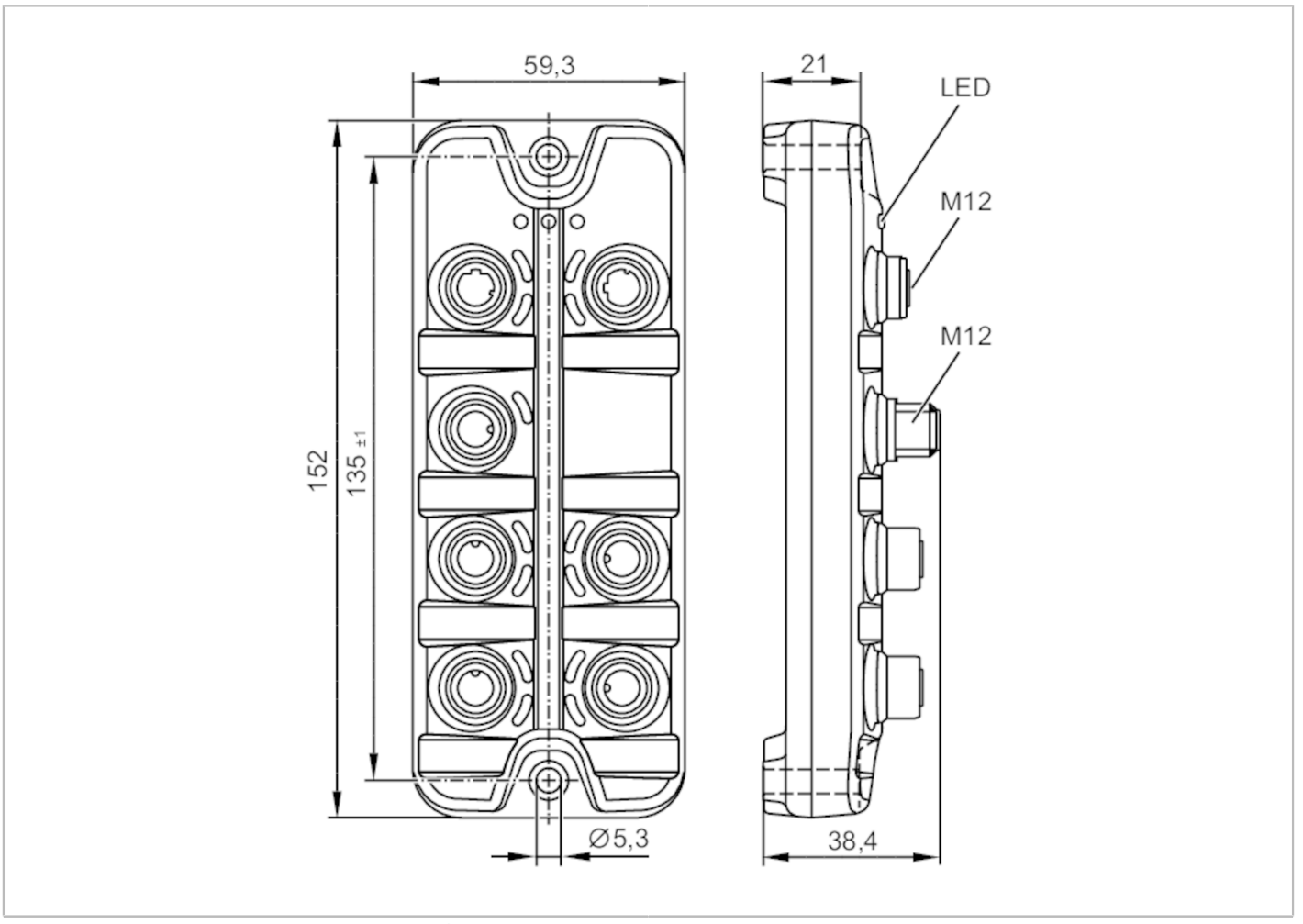

Application		
Application		applications aseptiques; Modules E/S terrain
Fonction "daisy chain" (connexion en série)		interface bus de terrain
Données électriques		
Tension d'alimentation	[V]	20...30 DC; (US ; selon TBTS/TBTP)
Consommation	[mA]	300...3900; (US)
Classe de protection		III
Alimentation capteurs US		
Courant de sortie total	[A]	3,6
Entrées/sorties		
Nombre total des entrées et sorties		8; (configurable)
Nombre des entrées et sorties		Nombre des entrées TOR: 8; Nombre des sorties TOR: 4
Entrées		
Nombre des entrées TOR		8; (IO-Link Port Class A: 4 x 2)
Niveau du signal logique haut	[V]	11...30

AL1101

Maître IO-Link avec interface PROFINET

IO-Link Master SL PN 4P IP69K

Niveau du signal logique bas	[V]	0...5	
Protection courts-circuits des entrées TOR		oui	
Sorties			
Nombre des sorties TOR		4; (IO-Link Port Class A: 4 x 1)	
Courant max. par sortie	[mA]	300	
Résistance courts-circuits		oui	
Interfaces			
Interface de communication		Ethernet; IO-Link	
Ethernet - PROFINET			
Standard de transmission		100Base-TX	
Taux de transmission		100 MBit/s	
Protocole		PROFINET	
Réglages usine		Adresse IP: 0.0.0.0	
		masque de sous-réseau: 0.0.0.0	
		adresse IP passerelle: 0.0.0.0	
		adresse MAC: voir l'étiquette	
Remarque concernant les interfaces		CC-C (Conformance Class C) (IRT-Switch)	
		Netload Class III	
		SNMP (Simple Network Management Protocol)	
		MRP (Media Redundancy Protocol)	
		topologies de réseau supportées : ligne	
		anneau	
IO-Link Master			
Type de transmission		COM1 (4,8 kBaud); COM2 (38,4 kBaud); COM3 (230,4 kBaud)	
Révision IO-Link		1.1	
Nombre de ports classe A		4	
Conditions d'utilisation			
Température ambiante	[°C]	-25...60	
Température de stockage	[°C]	-25...85	
Humidité relative de l'air max.	[%]	90	
Indice de protection		IP 65; IP 66; IP 67; IP 69K; (fonctionnement avec bouchons vissés en inox: IP 69K)	
Indice de protection (NEMA 250)		6P	
Degré de pollution		2	
Fluides chimiques		ISO 16750-5	HLP, CC, DB, DC, DD, CA
		NEMA 250 5.13.1	AA
Tests / homologations			
CEM		EN 61000-6-2	
		EN 61000-6-4	
Tenue aux chocs		DIN EN 60068-2-27	
Tenue aux vibrations		DIN EN 60068-2-64 2009-04	
		DIN EN 60068-2-6 2008-10	
MTTF	[Années]	96	
Données mécaniques			
Poids	[g]	273,5	

AL1101

Maître IO-Link avec interface PROFINET

IO-Link Master SL PN 4P IP69K

Matières	boîtier: PA gris; Connecteur femelle: inox (1.4404 / 316L)
Matière des joints	EPDM

Accessoires

Fourniture	Bouchon: 1 x M12, inox, E12542

Remarques

Remarques	Pour plus d'informations voir la notice d'instructions.
Unité d'emballage	1 pièces

Raccordement électrique - Ethernet

Connecteur: M12; codage: D; Joint d'étanchéité: EPDM

IN / OUT X21, X22	
1	TX +
2	RX +
3	TX -
4	RX -
5	non utilisé

Raccordement électrique - IO-Link

Connecteur: M12; codage: A; Joint d'étanchéité: EPDM

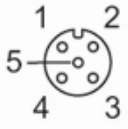

IO-Link Port Class A X01...X04	
1	Alimentation des capteurs (US) L+
2	Entrée TOR
3	Alimentation des capteurs (US) L-
4	C/Q IO-Link
5	non utilisé

Raccordement électrique - alimentation en tension

Connecteur: M12; codage: A

AL1101

Maître IO-Link avec interface PROFINET

IO-Link Master SL PN 4P IP69K

X31	
1	+ 24 V DC (US)
2	non utilisé
3	GND (US)
4	non utilisé