TN7531

Lämpötila-anturit näytöllä

TN-013KBBD10-QFPKG/US/ /V

Poistuva tuote

Vaihtoehtoiset tuotteet: TN7511
Valitessasi korvaavaa tuotetta ota huomioon, että teknisissä tiedoissa voi olla eroavaisuuksia!

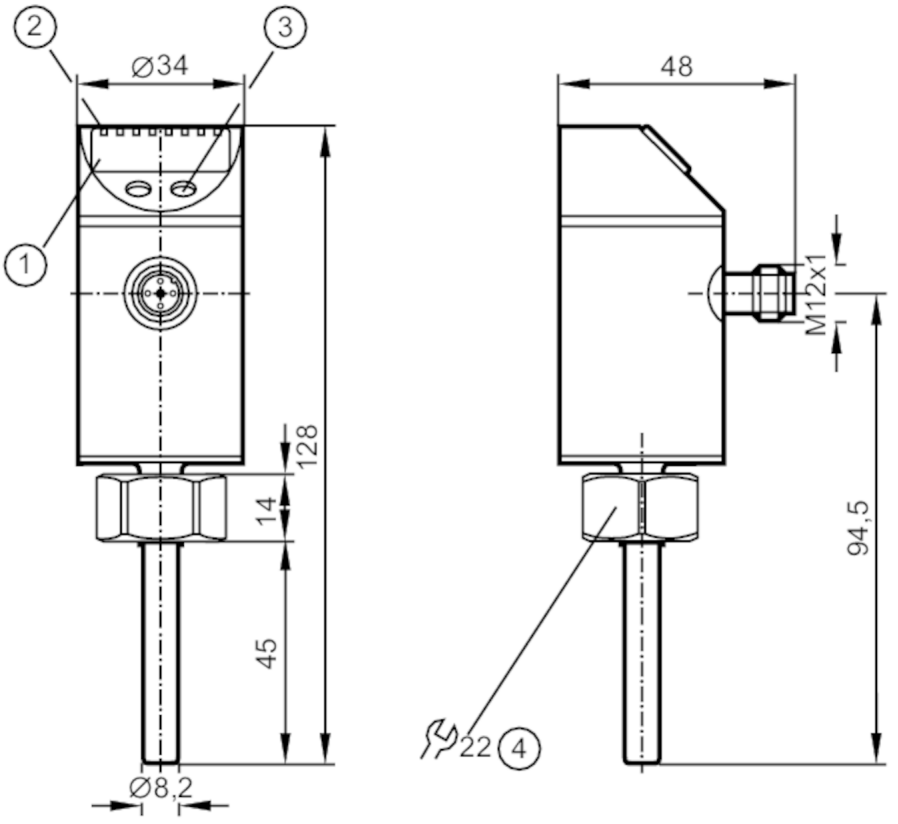

1 alfanumeerinen näyttö 4-numeroinen
2 tilanosoitus-LEDit
3 ohjelmointipainike
4 sisäkierre M18 x 1,5

Tuotteen ominaisuudet			
Tulojen ja lähtöjen lukumäärä		Binäärilähtöjen lukumäärä: 2	
Mittausalue		-40...150 °C	-40...302 °F
Tiedonsiirtoliitäntä		IO-Link	
Prosessiliitäntä		kierreliitäntä M18 x 1,5 sisäkierre	
Asennuspituus EL	[mm]	45	

Sovellutus		
Erityispiirre		Kullatut koskettimet
Mittauselementti		1 x Pt 1000; (DIN EN 60751, luokka B mukaan)
Aine		nesteet ja kaasut
Painealue	[bar]	300
Minimiasennussyvyys	[mm]	12

Sähköiset tiedot		
Käyttöjännite	[V]	18...32 DC; ("jänniteluokka 2" cULus mukaan)

TN7531

Lämpötila-anturit näytöllä

TN-013KBBD10-QFPKG/US/ /V

Virrankulutus	[mA]	< 50	
Suojausluokka		III	
Napaisuussuojaus		kyllä	
Käynnistysviive	[s]	1	
Sisäänrakennettu watchdog		kyllä	
Tulot / lähdöt			
Tulojen ja lähtöjen lukumäärä		Binäärilähtöjen lukumäärä: 2	
Lähdöt			
Lähtöjen kokonaismäärä		2	
Lähtösignaali		kytkinsignaali; IO-Link; (konfiguroitava)	
Sähköinen rakenne		PNP/NPN	
Binäärilähtöjen lukumäärä		2	
Lähtötoiminto		sulkeutuva / avautuva; (parametroitavissa)	
Maks. jännitehäviö, binäärilähtö DC	[V]	2	
Jatkuva kuormitettavuus, binäärilähtö DC	[mA]	250	
Oikosulkusuojaus		kyllä	
Oikosulkusuojaustyyppi		tahdistettu	
Ylikuormitussuojaus		kyllä	
Mittaus- / asettelualue			
Anturin pituus L	[mm]	45	
Mittausalue		-40...150 °C	-40...302 °F
Kytkentäpiste SP		-39,5...150 °C	-39...302 °F
Palautuspiste rP		-40...149,5 °C	-40...301 °F
Jakoväli		0,1 °C	0,1 °F
Resoluutio			
Binäärilähdön resoluutio	[K]	0,1	
Näyttöresoluutio	[K]	0,1	
Tarkkuus / poikkeamat			
Kytkentätarkkuus	[K]	± 0,3	
Näyttötarkkuus	[K]	± 0,3	
Lämpötilapoikkeama (per 10 K)	[K]	0,1	
Vasteajat			
Dynaaminen vaste T05 / T09	[s]	1 / 3; (DIN EN 60751 mukaan)	
Liitännät			
Tiedonsiirtoliitäntä		IO-Link	
Tiedonsiirtotyyppi		COM2 (38,4 kBaud)	
IO-Link-versio		1.0	
Käyttöolosuhteet			
Ympäristölämpötila	[°C]	-25...70	
Varastointilämpötila	[°C]	-40...100	
Suojausluokka		IP 67	

TN7531

Lämpötila-anturit näytöllä

TN-013KBBD10-QFPKG/US/ /V

Hyväksynnät / testit			
EMC		DIN EN 61000-4-2 ESD	4 kV CD / 8 kV AD
		EN 61000-4-3 HF säteily	10 V/m
		DIN EN 61000-4-4 Burst	2 kV
		DIN EN 61000-4-5 Surge	1 kV
		EN 61000-4-6 HF johtava	10 V
Iskunkestävyys		DIN IEC 68-2-27	50 g (11 ms)
Tärinänkestävyys		DIN EN 60068-2-6	20 g (10...2000 Hz)
MTTF	[vuotta]	242	

Mekaaniset tiedot		
Paino	[g]	212,6
Kotelo		Tyyppi adapterille
Materiaalit		ruostumaton teräs (1.4301 / 304); EPDM/X; CO-PC; PBT; FKM; PA
Aineeseen kosketuksessa olevat materiaalit		haponkestävä teräs (1.4404 / 316L); O-rengas: FKM 80 Shore A
Prosessiliitäntä		kierreliitäntä M18 x 1,5 sisäkierre
Asennuspituus EL	[mm]	45

Näytöt / käyttöelementit		
Näyttö	Näyttöyksikkö	2 x LED, vihreä
	Tilanosoitus	2 x LED, keltainen
	mittausarvot	alfanumeerinen näyttö, 4-numeroinen
	Ohjelmointi	alfanumeerinen näyttö, 4-numeroinen

Huomautuksia	
Huomautuksia	Tarkkuusarvot pätevät liikkuvalle vedelle.
Pakkausyksikkö	1 kpl

Sähköinen liitäntä

Pistokeliitäntä: 1 x M12; koodaus: A; Koskettimet: kullattu

TN7531

Lämpötila-anturit näytöllä

TN-013KBBD10-QFPKG/US/ /V
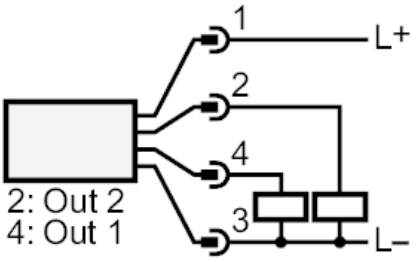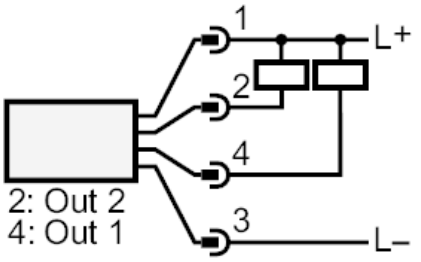
Liitäntä