TN2303

Lämpötila-anturit näytöllä

TN-030KLBN12-MFRKG/US/

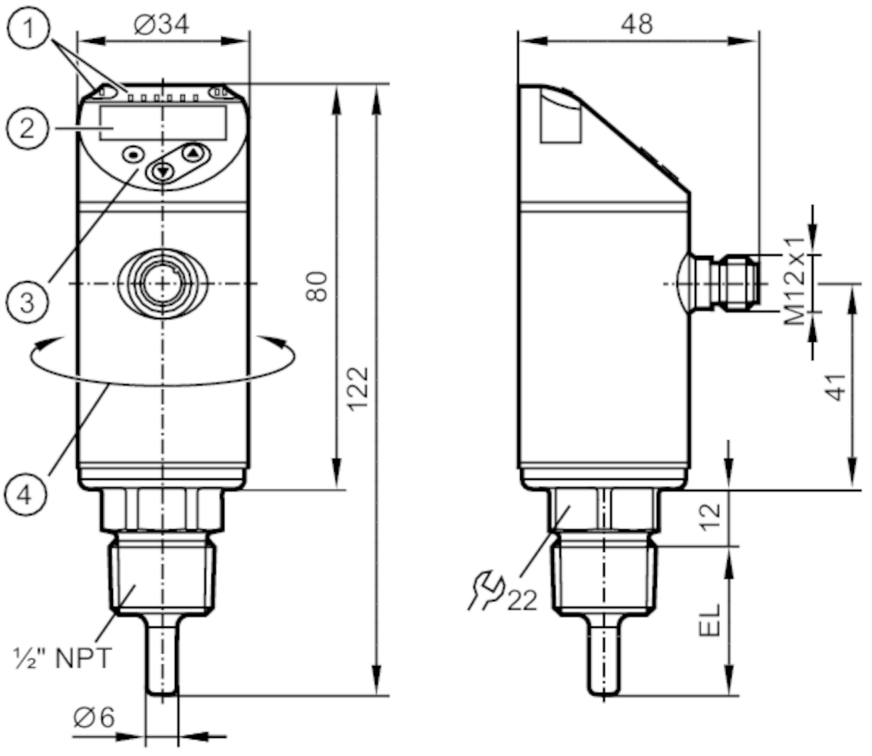

1 LED-merkkivalot Näyttöyksikkö / Tilanosoitus
2 alfanumeerinen näyttö 4-numeroinen punainen/vihreä
3 ohjelmointipainikkeet
4 kotelon yläosa on käännettävissä 345°

Tuotteen ominaisuudet		
Tulojen ja lähtöjen lukumäärä		Binäärilähtöjen lukumäärä: 2; Analogialähtöjen lukumäärä: 1
Mittausalue		-50...150 °C / -58...302 °F
Tiedonsiirtoliitäntä		IO-Link
Prosessiliitäntä		kierreliitäntä 1/2" NPT
Asennuspituus EL	[mm]	30
Sovellutus		
Erityispiirre		Kullatut koskettimet
Mittauselementti		1 x Pt 1000; (DIN EN 60751 mukaan, luokka A)
Aine		nesteet ja kaasut
Painealue	[bar]	300
Sähköiset tiedot		
Käyttöjännite	[V]	18...32 DC; ("jänniteluokka 2" cULus mukaan)
Virrankulutus	[mA]	< 50
Suojausluokka		III
Napaisuussuojaus		kyllä
Käynnistysviive	[s]	1

TN2303

Lämpötila-anturit näytöllä

TN-030KLBN12-MFRKG/US/

Sisäänrakennettu watchdog		kyllä	
Tulot / lähdöt			
Tulojen ja lähtöjen lukumäärä		Binäärilähtöjen lukumäärä: 2; Analogialähtöjen lukumäärä: 1	
Lähdöt			
Lähtöjen kokonaismäärä		2	
Lähtösignaali		kytkinsignaali; analogiasignaali; IO-Link; (konfiguroitava)	
Sähköinen rakenne		PNP/NPN	
Binäärilähtöjen lukumäärä		2	
Lähtötoiminto		sulkeutuva / avautuva; (parametroitavissa)	
Maks. jännitehäviö, binäärilähtö DC	[V]	2,5	
Jatkuva kuormitettavuus, binäärilähtö DC	[mA]	250	
Analogialähtöjen lukumäärä		1	
Analogiavirtalähtö	[mA]	4...20	
Maks. kuormitus	[Ω]	500	
Analogiajännitelähtö	[V]	0...10	
Min. kuormitusresistanssi	[Ω]	2000	
Oikosulkusuojaus		kyllä	
Oikosulkusuojaustyyppi		tahdistettu	
Ylikuormitussuojaus		kyllä	
Mittaus- / asettelualue			
Mittausalue		-50...150 °C	-58...302 °F
Tehdasasetus		0...300 °F	
Kytkentäpiste SP		-49,8...150 °C	-57,6...302 °F
Palautuspiste rP		-50...149,8 °C	-58...301,6 °F
Analogia-alueen alkupiste		-50...145 °C	-58...293 °F
Analogia-alueen loppupiste		-45...150 °C	-49...302 °F
Jakoväli		0,1 °C	0,1 °F
Resoluutio			
Binäärilähdön resoluutio	[K]	0,1	
Analogialähdön resoluutio	[K]	mA-lähtö: MS / 4096; Jännitelähtö: MS / 3561	
Näyttöresoluutio	[K]	0,1	
Tarkkuus / poikkeamat			
Kytkentätarkkuus	[K]	± 0,3 + (± 0,1 % MS)	
Tarkkuusanalogialähtö	[K]	± 0,3 + (± 0,1 % MS)	
Näyttötarkkuus	[K]	± 0,3 + (± 0,1 % MS)	
Lämpötilakerroin	[% säätöalueesta / 10 K]	0,1; (referenssiolosuhteista 25 ± 5 °C poikkeavissa tapauksissa)	
Vasteajat			
Dynaaminen vaste T05 / T09	[s]	1 / 3; (DIN EN 60751 mukaan)	
Ohjelmisto / ohjelmointi			
Parametrointimahdollisuudet		hystereesi / ikkuna; sulkeutuva / avautuva; kytkentälogiikka; veto-/ päästöhidastus; Vaimennus; Näyttöyksikkö; virta-/jännitelähtö	

TN2303

Lämpötila-anturit näytöllä

TN-030KLBN12-MFRKG/US/

Liitännät			
Tiedonsiirtoliitäntä		IO-Link	
Tiedonsiirtotyyppi		COM2 (38,4 kBaud)	
IO-Link-versio		1.1	
Käyttöolosuhteet			
Ympäristölämpötila	[°C]	-25...80	
Varastointilämpötila	[°C]	-40...100	
Suojausluokka		IP 67	
Hyväksynnät / testit			
EMC		DIN EN 61000-6-2	
		DIN EN 61000-6-3	
Iskunkestävyys		DIN IEC 68-2-27	50 g (11 ms)
Tärinänkestävyys		DIN EN 60068-2-6	20 g (10...2000 Hz)
MTTF	[vuotta]	207	
UL-hyväksyntä		UL-hyväksyntänumero	K015
Mekaaniset tiedot			
Paino	[g]	226	
Materiaalit		haponkestävä teräs (1.4404 / 316L); PBT+PC-GF30; PBT-GF20; PC	
Aineeseen kosketuksessa olevat materiaalit		haponkestävä teräs (1.4404 / 316L)	
Prosessiliitäntä		kierreliitäntä 1/2" NPT	
Asennuspituus EL	[mm]	30	
Näytöt / käyttöelementit			
Näyttö		Näyttöyksikkö	2 x LED, vihreä
		Tilanosoitus	2 x LED, keltainen
		mittausarvot	alfanumeerinen näyttö, punainen/vihreä 4-numeroinen
Huomautuksia			
Huomautuksia		MS = mittausalueen asetus	
		Tarkkuusarvot pätevät liikkuvalle vedelle.	
Pakkausyksikkö		1 kpl	

Sähköinen liitäntä

Pistokeliitäntä: 1 x M12; koodaus: A; Koskettimet: kullattu

TN2303

Lämpötila-anturit näytöllä

TN-030KLBN12-MFRKG/US/

Liitäntä

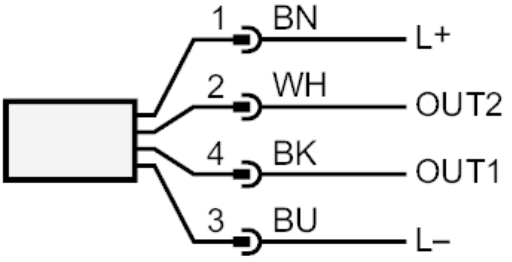

OUT1:	Binäärilähtö / IO-Link
OUT2:	Binäärilähtö / analogialähtö
	värit DIN EN 60947-5-2 mukaan
	Johdinvärit :
BK =	musta
BN =	ruskea
BU =	sininen
WH =	valkoinen